Shark®

Clean & Empty PowerDetect Speed Cordless Vacuum

IA3000 Series

OWNER'S GUIDE

Trådløs-støvsuger
BRUGERVEJLEDNING

Akku-Staubsauger
BEDIENUNGSANLEITUNG

Cordless Vacuum
OWNER'S GUIDE

Aspiradora sin cable
GUÍA DEL USUARIO

Aspirateur sans fil
NOTICE D'UTILISATION

Scopa elettrica senza filo
MANUALE D'USO

Draadloze stofzuiger
GEBRUIKERSHANDLEIDING

Trådløs støvsuger
BRUKERHÅNDBOK

Odkurzacz bezprzewodowy
INSTRUKCJA OBSŁUGI

Aspirador sem fios
GUIA DO UTILIZADOR

Johdoton imuri
OMISTAJAN OPAS

Sladdlös dammsugare
BRUKSANVISNING

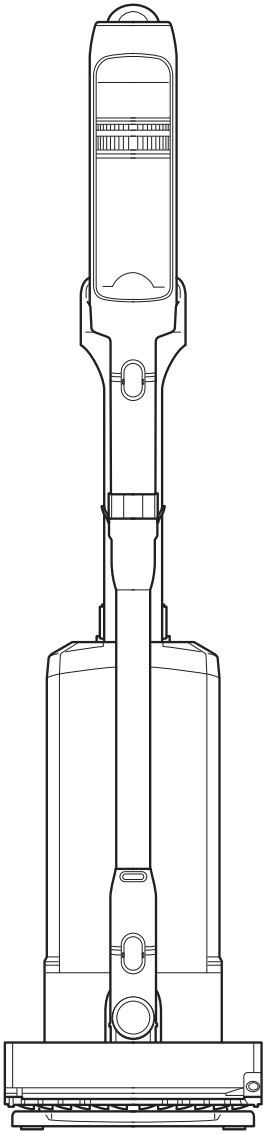

MERCI
d'avoir acheté l'aspirateur balai sans fil Shark Power Detect.

CONSEIL : Vous trouverez les numéros de modèle et de série sur l'étiquette du QR code située sous la batterie de votre appareil.

CONSEIL : Vous trouverez le code de date sur l'une des broches de la fiche du cordon d'alimentation.

TECHNOLOGIE ANTI-ODEURS



DANGER

En cas de contact direct avec le contenu de la cartouche :
Peut provoquer une réaction allergique cutanée. Porter des gants de protection en cas de contact direct avec le matériau de la cartouche. Laver soigneusement les parties exposées après manipulation. Nocif en cas d'ingestion. Éviter de respirer la brume ou les vapeurs. Une mauvaise utilisation intentionnelle et l'inhalation directe du contenu peuvent être dangereuses. Éviter l'écoulement dans l'environnement. Très toxique pour les organismes aquatiques, avec des effets durables. S'assurer que la cartouche est éliminée correctement avec les déchets ordinaires.

2-(4-tert-butylbenzyl) propionaldéhyde
Peut nuire à la fécondité et éventuellement nuire à l'enfant in utero. Ne faire aucune manipulation avant d'avoir lu et compris les consignes relatives à la sécurité. Utiliser un équipement de protection individuelle, comme des gants de protection, selon les besoins.

ENREGISTREMENT DE L'ACHAT

AFIN DE BÉNÉFICIER DE L'EXTENSION DE GARANTIE POUR VOTRE PRODUIT, IL VOUS SUFFIT D'ENREGISTRER VOTRE ACHAT À L'ADRESSE :

sharkclean.eu

Scannez le QR code avec un appareil mobile

Veuillez noter que les produits achetés directement auprès de Shark sont automatiquement enregistrés.

Avantages de l'enregistrement de votre produit et de la création d'un compte :

- Assistance produit et accès aux informations de garantie plus rapides et plus simples
- Accès aux notices d'entretien des produits et de dépannage
- Promotions exclusives sur les produits avant tout le monde

VEILLER À PRENDRE NOTE DE CES INFORMATIONS

Numéro de modèle : _____

Numéro de série : _____

Code de date : _____

Date d'achat (conserver votre justificatif d'achat) : _____

Magasin d'achat : _____

CARACTÉRISTIQUES TECHNIQUES

Tension :	18 V
Puissance du moteur (W) :	350 W
Puissance de la buse d'aspiration (W) :	115 W
Consommation d'énergie en mode Arrêt :	0,4 W

À LIRE ATTENTIVEMENT ET À CONSERVER POUR CONSULTATION ULTÉRIEURE.

Cette notice d'utilisation a été conçue pour vous aider à pleinement comprendre le fonctionnement de votre nouvel aspirateur balai sans fil Shark Power Detect.

Si vous avez des questions, veuillez contacter le service client sur sharkclean.eu

TABLE DES MATIÈRES

Enregistrement du produit 2

Consignes de sécurité importantes 4

Assemblage de votre aspirateur Shark Power Detect 6

Utilisation de la technologie anti-odeurs (Gamme IA3000 uniquement) 8

Réglage de l'intensité de la technologie anti-odeurs 8
Remplacer la cartouche anti-odeurs 9

Chargement de la batterie Lithium-ion. 10

Utilisation de votre aspirateur 12

Commandes et modes de nettoyage 12
La technologie de détection expliquée. 13
Technologie Flexology et rangement 14
Nettoyage des surfaces en hauteur 15
Utilisation de la station de vidage automatique 16

Entretien de votre aspirateur 17

Vidage du réservoir à poussière de la station 17
Nettoyage du filtre 18
Entretien de la buse d'aspiration 20
Nettoyage des capteurs 21
Vérifier si l'aspirateur est obstrué. 22
Vérifier si la station de vidage automatique est obstruée (gamme IA3000) 22

Dépannage 23

Accessoires complémentaires disponibles 24

Garantie du fabricant 25

Remarques 26

Ce marquage indique que cet appareil ne doit pas être jeté avec les autres déchets ménagers. Pour prévenir une éventuelle nocivité pour l'environnement ou la santé résultant de la mise au rebut non conforme des déchets, recycler l'appareil de manière responsable afin de favoriser la réutilisation durable des matériaux. Pour renvoyer votre appareil usagé, utiliser les systèmes de retour et de collecte, ou contacter le détaillant auprès duquel cet appareil a été acheté. Celui-ci pourra procéder au recyclage de cet appareil dans le respect de l'environnement.

CONSIGNES DE SÉCURITÉ IMPORTANTES

APPAREIL DESTINÉ UNIQUEMENT À UN USAGE DOMESTIQUE • VEILLER À LIRE TOUTES LES INSTRUCTIONS AVANT D'UTILISER CET ASPIRATEUR.

Pour réduire les risques de choc et de démarrage intempestif, mettre l'appareil hors tension et retirer la batterie ION avant de procéder à l'entretien.

REMARQUE : Si vous avez des tapis fragiles ou en laine, notamment en laine bouclée, essayer l'aspirateur sur une zone cachée en premier pour vous assurer que les brosses rotatives n'endommagent ni ne défassent les fibres du tapis.

⚠ AVERTISSEMENT

POUR RÉDUIRE LES RISQUES D'INCENDIE, DE CHOCS ÉLECTRIQUES, DE BLESSURES OU DE DOMMAGES MATÉRIELS :

1. Cet aspirateur comporte une buse d'aspiration motorisée, un manche et un aspirateur à main. Ces composants contiennent des branchements électriques, un câblage électrique et des pièces mobiles pouvant exposer l'utilisateur à des risques.

2. Avant toute utilisation, bien vérifier qu'aucune pièce n'est endommagée. Si une pièce est endommagée, cesser d'utiliser l'appareil.

3. Utiliser uniquement des pièces de rechange identiques aux pièces originales.

4. Cet aspirateur ne comporte aucune pièce réparable.

5. Utiliser l'appareil exclusivement comme décrit dans la présente notice d'utilisation. **NE PAS** utiliser l'aspirateur à des fins autres que celles décrites dans cette notice.

6. À l'exception des filtres et du bac à poussière, **NE PAS** exposer les pièces de l'aspirateur à de l'eau ou à d'autres liquides.

7. **NE PAS** laisser l'appareil entre les mains d'enfants. Garder l'appareil et son câble d'alimentation hors de portée des enfants. Cet appareil ne doit pas être utilisé comme un jouet. Redoubler de vigilance en cas d'utilisation de l'appareil à proximité d'enfants.

UTILISATION GÉNÉRALE

8. Cet appareil peut être utilisé par des personnes dont les capacités mentales, sensorielles ou physiques sont réduites, ou présentant un manque d'expérience et de connaissances, à condition qu'elles soient surveillées ou aient reçu des consignes sur la manière d'utiliser l'appareil en toute sécurité, et qu'elles comprennent les risques liés à son utilisation. Le nettoyage et l'entretien par l'utilisateur ne doivent pas être effectués par des enfants.

9. Toujours éteindre l'aspirateur avant d'installer ou de retirer tout câble d'alimentation électrique, buse d'aspiration motorisée, chargeur, batterie, ou autre pièce électrique ou mécanique.

10. **NE PAS** manipuler la prise ou l'aspirateur avec les mains mouillées.

11. **NE PAS** utiliser l'appareil sans le réservoir à poussière, les filtres et la brosse rotative.

12. Utilisez uniquement des filtres et accessoires de la marque Shark. Tout dommage provoqué par l'utilisation d'autres filtres et accessoires que ceux d'origine Shark n'est pas couvert par la garantie.

13. Veillez à **NE PAS** introduire d'objets dans la tête d'aspiration ni dans les ouvertures des accessoires. **NE PAS** utiliser l'appareil si une ouverture est bouchée ; enlever la poussière, les peluches, les cheveux et tout ce qui peut gêner le passage de l'air.

14. **NE PAS** utiliser l'appareil si l'air ne circule pas correctement dans la buse ou les accessoires. Si les passages de l'air ou la tête d'aspiration motorisée sont obstrués, éteindre l'aspirateur. Éliminer toute obstruction avant de rallumer l'appareil.

15. Ne pas approcher la buse et toutes les ouvertures de l'aspirateur des cheveux, du visage, des doigts, des pieds nus ou de vêtements amples.

16. **NE PAS** utiliser l'aspirateur s'il ne fonctionne pas correctement, s'il est tombé par terre ou dans l'eau, s'il a été endommagé ou laissé à l'extérieur.

17. Redoubler de vigilance lors du nettoyage d'escaliers.

18. **NE PAS** laisser l'aspirateur sans surveillance lorsqu'il est allumé.

19. Lorsqu'il est allumé, déplacer constamment l'aspirateur sur la surface du tapis pour éviter d'endommager les fibres.

20. Si vous avez des tapis fragiles ou en laine, notamment en laine bouclée, essayer l'aspirateur sur une zone cachée en premier pour vous assurer que les brosses rotatives n'endommagent ni ne défassent les fibres du tapis.

21. **NE PAS** utiliser pour aspirer :
- **a)** des liquides ;
- **b)** de gros objets ;
- **c)** des objets durs ou pointus (verre, pointes, vis ou pièces de monnaie) ;
- **d)** de grosses quantités de poussière (notamment la poussière de plâtre, les cendres ou les braises). **NE PAS** utiliser comme accessoire pour alimenter des outils destinés au ramassage de la poussière.
- **e)** des objets fumants ou en cours de combustion (cendres chaudes, mégots de cigarettes ou allumettes)
- **f)** des produits inflammables ou combustibles (essence à briquet, carburant ou kérosène)
- **g)** des solutions toxiques (eau de javel, ammoniaque ou nettoyant pour canalisations)

22. **NE PAS** utiliser dans les zones suivantes :
- **a)** surfaces humides ou mouillées ;
- **b)** zones extérieures ;
- **c)** espaces fermés pouvant contenir des vapeurs ou fumées explosives ou toxiques (essence à briquet, carburant, kérosène, peinture, diluants à peinture, produits antimites ou poussières inflammables)

23. Éteindre toutes les commandes avant de brancher ou de débrancher le chargeur.

24. Éteindre l'aspirateur avant tout ajustement, nettoyage, entretien ou dépannage.

25. Lors du nettoyage ou de l'entretien de routine, **NE PAS** couper autre chose que les cheveux, fibres ou fils enroulés autour de la brosse rotative.

26. Laisser tous les filtres sécher complètement à l'air libre avant de les remettre dans l'aspirateur afin d'éviter que le liquide ne soit aspiré dans les pièces électriques.

27. **NE PAS** modifier ou tenter de réparer l'aspirateur ou la batterie par vous-même, sauf comme indiqué dans cette notice. **NE PAS** utiliser la batterie ou l'aspirateur si l'un ou l'autre a été modifié ou endommagé. Des batteries endommagées ou modifiées peuvent présenter des comportements imprévisibles entraînant des incendies, des explosions ou des risques de blessures.

28. Éteindre toutes les commandes avant de débrancher l'appareil.

29. Toujours mettre cet appareil hors tension avant de connecter ou de déconnecter la buse d'aspiration motorisée ou l'outil manuel.

30. Si le cordon d'alimentation est détérioré, faites-le remplacer par le fabricant, son personnel de maintenance ou des personnes de qualifications similaires, pour éviter tout danger.

BATTERIE

31. La batterie est la source d'alimentation de l'aspirateur. Lire et suivre attentivement les consignes relatives à la recharge.

32. Afin d'éviter tout démarrage involontaire, veiller à toujours éteindre l'aspirateur avant de le soulever ou de le porter. **NE PAS** porter l'appareil en ayant le doigt posé sur l'interrupteur d'alimentation.

33. Pour la gamme IA3000, utiliser uniquement la station de charge XDCKIA3000EU (Une seule batterie peut être chargée). Pour les gammes IA3000, utiliser uniquement avec les chargeurs DK25A-220100H-V ou GQ30B-225100-AB.

34. Tenir la batterie à l'écart des objets métalliques tels que les trombones, les pièces de monnaie, les clés, les clous ou les vis. Court-circuiter les bornes de la batterie augmente le risque d'incendie ou de brûlures.

35. Dans des conditions abusives, du liquide peut être éjecté de la batterie. Éviter tout contact avec ce liquide, car il peut provoquer des irritations ou des brûlures. En cas de contact, rincer abondamment à l'eau. En cas de contact du liquide avec les yeux, consulter un médecin.

36. Éviter de stocker la batterie à une température inférieure à 3 °C (37,4 °F) ou supérieure à 40 °C (104 °F) afin de préserver sa durée de vie.

37. **NE PAS** mettre la batterie en charge à une température inférieure à 5 °C (40 °F) ou supérieure à 40 °C (104 °F). Une charge incorrecte ou à une température hors de la plage de températures indiquée risque d'endommager la batterie et d'augmenter le risque d'incendie.

38. Stocker l'appareil à l'intérieur.

39. **NE PAS** exposer la batterie au feu ou à une température supérieure à 130 °C (265 °F) car elle risque d'exploser.

40. Utiliser l'appareil uniquement avec les batteries qui lui sont spécifiquement destinées. L'utilisation d'autres types de batteries peut générer un risque de blessure et d'incendie.

41. Retirer la batterie de l'appareil avant tout réglage, rangement ou changement d'accessoire. Ces mesures de sécurité préventives réduisent le risque de démarrage accidentel de l'appareil.

42. Toujours s'assurer que la batterie rechargeable a été retirée de l'appareil avant de l'insérer dans la station de charge de la batterie.

43. Pour les gammes IA3000, utiliser uniquement la batterie Shark XIABTR540EU (18V 3750mAh 67.5W).

CARTOUCHE ANTI-ODEURS (UNIQUEMENT POUR LA GAMME IA3000)

44. Lors de l'interaction avec la cartouche de technologie anti-odeurs, respecter les consignes suivantes :
- **a)** **NE PAS** tenter de démonter la cartouche de technologie anti-odeurs.
- **b)** Éviter tout contact direct avec le diffuseur de parfum de la cartouche.
- **c)** **NE PAS** inhaler directement les odeurs provenant de la cartouche de technologie anti-odeurs.
- **d)** Tenir à l'écart des enfants et des animaux de compagnie.
- **e)** Tenir à l'écart de la chaleur, des étincelles et des flammes nues.
- **f)** **NE PAS** exposer directement au soleil.

CARTOUCHE DE PARFUM : PREMIERS SECOURS

45. Lors de l'interaction avec la cartouche de technologie anti-odeurs, respecter les consignes suivantes :
- **a)** Éviter tout contact avec les tissus et les surfaces finies.
- **b)** En cas de contact avec les yeux : Retirer les lentilles de contact, le cas échéant. Rincez en continu à l'eau pendant plusieurs minutes.
- **c)** En cas de contact avec la peau : Lavez-vous soigneusement les mains après manipulation. En cas d'irritation ou d'éruption cutanée, consultez un médecin.
- **d)** En cas d'inhalation : Déplacez la personne vers une source d'air frais si elle présente des symptômes respiratoires. Si les symptômes persistent, consultez un médecin.
- **e)** En cas d'ingestion : **NE PAS** provoquer le vomissement. Consultez un médecin.

ASSEMBLAGE IA3000

1. Emboîter le **manche** sur le col de la **tête d'aspiration** jusqu'à entendre un déclic.
2. Aligner l'ouverture de la tête d'aspiration de **l'aspirateur à main** avec le haut du manche et la faire coulisser jusqu'à entendre un clic.
3. Vérifiez que la **plaque de la station de charge** est à la verticale. Faire coulisser le **poteau de charge** dans la fente située à l'arrière de la station de charge jusqu'à entendre un clic.
4. Placer la station de charge sur le sol près d'une prise de courant. Brancher le **cordon d'alimentation** sur la prise.
5. Rangez le suceur plat à l'aide du **support à accessoires** sur la station.
6. Consulter les pages 112 et 113 pour les consignes d'installation et de remplacement de la cartouche anti-odeurs.

Afin de garantir un fonctionnement optimal, veiller à ce que l'ensemble des pièces soient parfaitement positionnées et emboîtées.

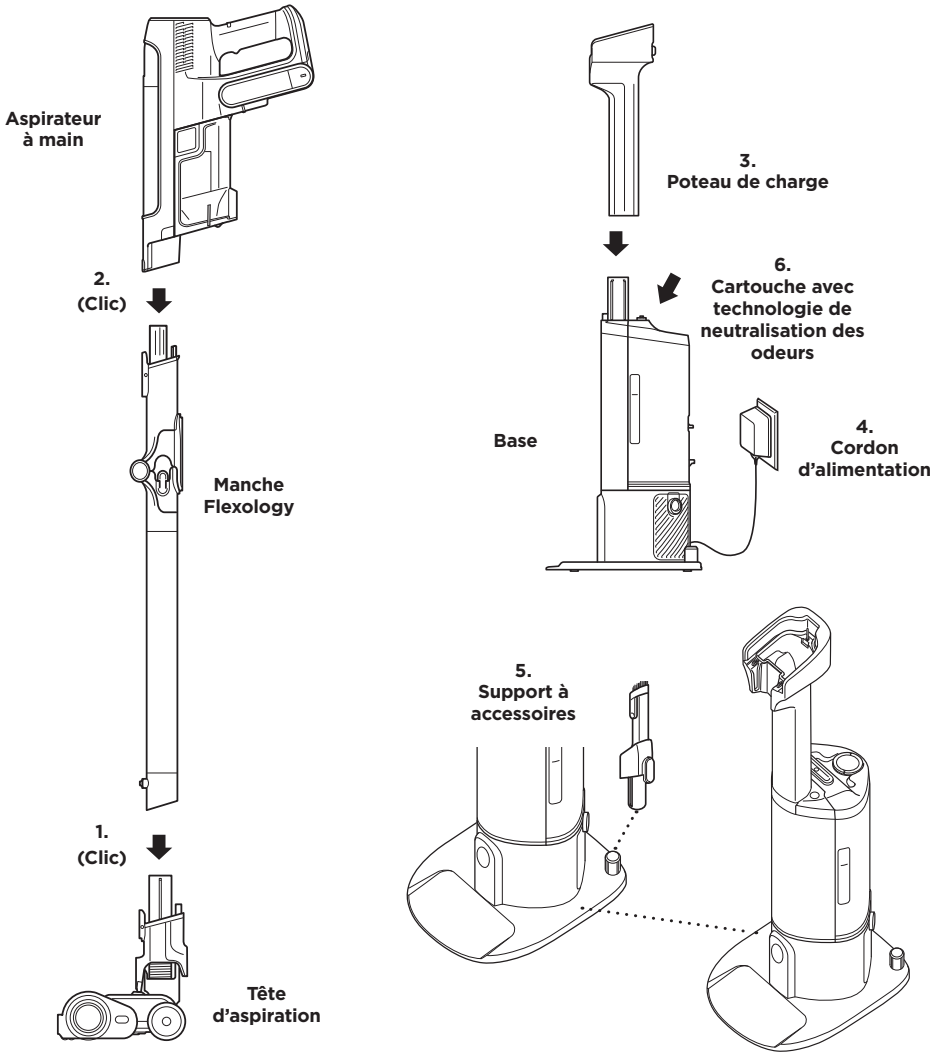

REMARQUES

TECHNOLOGIE ANTI-ODEURS (GAMME IA3000)

RÉGLAGE DE L'INTENSITÉ DE LA TECHNOLOGIE ANTI-ODEURS



BOÎTIER DE LA TECHNOLOGIE ANTI-ODEURS

Relever la poignée et tourner le boîtier de la cartouche pour régler l'intensité de la technologie anti-odeurs ou déverrouiller le boîtier et accéder à la cartouche.

Insertion/Retrait : Tourner le boîtier de la cartouche anti-odeurs pour aligner les flèches bleues. Retirer le boîtier pour accéder à la cartouche anti-odeurs, afin de l'enlever ou de la remplacer.

Minimum : Tourner le boîtier vers Low (Minimum) pour réduire l'intensité au niveau le plus faible lorsque l'aspirateur est en cours d'utilisation.

Maximum : Tourner le boîtier vers High (Maximum) pour augmenter l'intensité au niveau le plus élevé lorsque l'aspirateur est en cours d'utilisation. Ce réglage est recommandé pour des performances optimales.

ASTUCES RELATIVES À LA TECHNOLOGIE ANTI-ODEURS (GAMME IA3000)

Le boîtier de la technologie anti-odeurs doit être installé pour que l'aspirateur fonctionne correctement

- Retirer la cartouche anti-odeurs du boîtier si vous ne souhaitez pas utiliser la technologie anti-odeurs.

Entretien requis

- Nettoyer tous les filtres comme indiqué dans la section Nettoyage des filtres.
- Vider le réservoir à poussière avant de ranger l'aspirateur.
- Remplacer la cartouche comme indiqué dans la section Remplacer la cartouche anti-odeurs.
- Rendez-vous sur sharkclean.eu pour en savoir plus et acheter des cartouches de rechange.

Intensité du parfum au fil du temps

- L'intensité du parfum de la technologie anti-odeurs peut diminuer avec le temps. Il est également possible qu'il n'y ait pas d'odeur perceptible. Cela est naturel et n'indique pas que la technologie ne fonctionne pas. Suivre la notice de remplacement pour assurer une performance continue.

REMARQUES : • Avec ou sans cartouche, le boîtier de la cartouche anti-odeurs doit être installé pour que l'aspirateur fonctionne correctement.

TECHNOLOGIE ANTI-ODEURS (GAMME IA3000)

REMPLACER LA CARTOUCHE ANTI-ODEUR

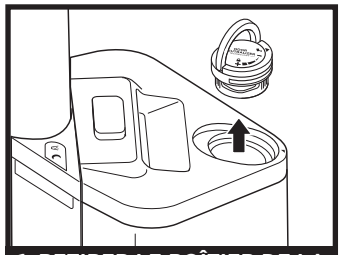

1. RETIRER LE BOÎTIER DE LA TECHNOLOGIE ANTI-ODEURS DE LA STATION DE VIDAGE AUTOMATIQUE

Relever la poignée et tourner le boîtier dans le sens des aiguilles d'une montre jusqu'à ce que les deux flèches soient alignées. Tirer la poignée pour retirer le boîtier de la station de vidage automatique.

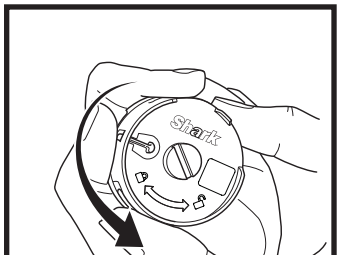

2. RETIRER L'ANCIENNE CARTOUCHE ANTI-ODEURS

Faire tourner la cartouche dans le sens inverse des aiguilles d'une montre dans le boîtier, puis la retirer.

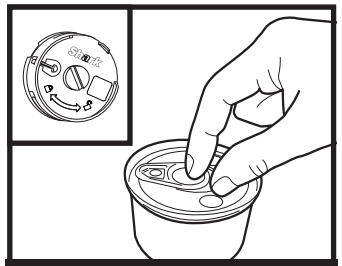

3.SORTIR LA NOUVELLE CARTOUCHE DE SON EMBALLAGE

Sortir la nouvelle cartouche anti-odeurs de son emballage. Pour ne pas altérer la durée de vie de la cartouche, la conserver dans son emballage hermétique jusqu'à son installation.

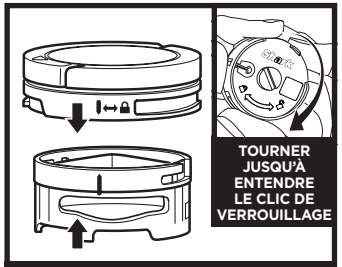

4. INSTALLER LA NOUVELLE CARTOUCHE DANS LE BOÎTIER

Aligner la flèche jaune située sur le côté de la cartouche avec la flèche jaune située sur le côté du couvercle du boîtier, puis insérer la cartouche dans le boîtier. Tourner la cartouche dans le sens des aiguilles d'une montre pour la verrouiller.



5. INSTALLER LE BOÎTIER DANS LA STATION DE VIDAGE AUTOMATIQUE

Aligner la flèche bleu située sur le couvercle du boîtier avec la flèche de la station de vidage automatique, puis réinsérer le boîtier dans la station de vidage automatique. Tourner le boîtier dans le sens inverse des aiguilles d'une montre jusqu'à entendre un clic indiquant qu'il est inséré dans un cran de réglage d'intensité. Continuer de tourner pour régler l'intensité.



6. ÉLIMINATION DE CARTOUCHES USAGÉES

Jeter l'ancienne cartouche dans une poubelle.

REMARQUE : Il est recommandé de changer les cartouches anti-odeur tous les 6 mois pour conserver des performances optimales de la technologie anti-odeur.

CHARGEMENT DE LA BATTERIE LITHIUM-ION

Avant la première utilisation, recharger complètement la batterie. Une charge complète prend environ 6 heures.

AUTONOMIE D'UNE BATTERIE COMPLÈTEMENT CHARGÉE

Avec une charge complète, l'appareil dispose d'une autonomie de 60 minutes. Pour en savoir plus, aller sur **sharkclean.eu**.

INDICATEURS LED D'ALIMENTATION ET DE CHARGE DE LA BATTERIE

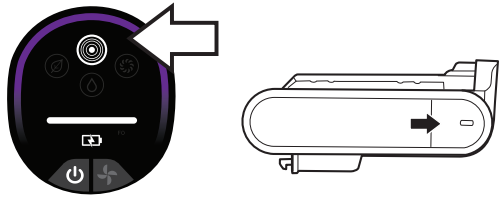

REMARQUE : La consommation de la batterie varie en fonction du mode utilisé :

ECO : autonomie maximale, économise l'énergie de la batterie.

AUTO : optimise l'aspiration et la puissance pour un nettoyage maximal.

BOOST : maximise l'aspiration. Utilise fortement l'alimentation de la batterie

Chargement

Le voyant LED sur le bloc batterie clignote en jaune lorsque la charge se situe entre 0 et 75 %.

Le voyant LED sur le bloc batterie clignote en vert lorsque la charge se situe entre 75 et 100 %.

Le voyant LED blanc indique que la batterie est complètement chargée.

REMARQUE : *Une charge complète prend environ 6 heures.*

Informations supplémentaires

1. Les voyants LED s'éteignent lorsque l'appareil est complètement chargé.
2. L'appareil ne se mettra pas sous tension si le chargeur est connecté.

En cours d'utilisation



RECYCLAGE DE LA BATTERIE LITHIUM-ION

Lorsque la batterie lithium-ion Shark doit être remplacée, jeter ou recycler la batterie conformément aux directives et réglementations locales. Dans certaines régions, il est interdit de jeter les batteries lithium-ion dans la poubelle de déchets ménagers. Déposer ou envoyer la batterie usagée dans un centre de recyclage agréé ou chez un revendeur en vue de son recyclage. Pour plus d'informations sur les endroits où déposer votre batterie, contacter votre centre de recyclage local.

REMARQUE : Comme toutes les batteries lithium-ion, la batterie Shark est à 100 % de ses capacités lorsqu'elle est neuve, puis perd progressivement de sa capacité au fil du temps.

CHARGEMENT DE LA BATTERIE LITHIUM-ION

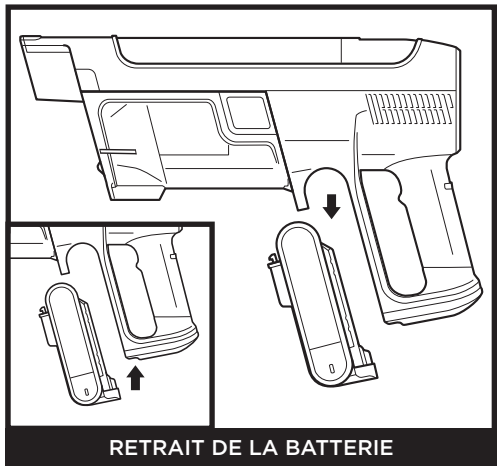

RETRAIT DE LA BATTERIE

Pour retirer la batterie de l'aspirateur, appuyer sur le bouton de déverrouillage de la batterie et la faire coulisser hors du compartiment de la poignée. Pour remettre la batterie en place, la pousser dans le compartiment de la poignée jusqu'à entendre un déclic.

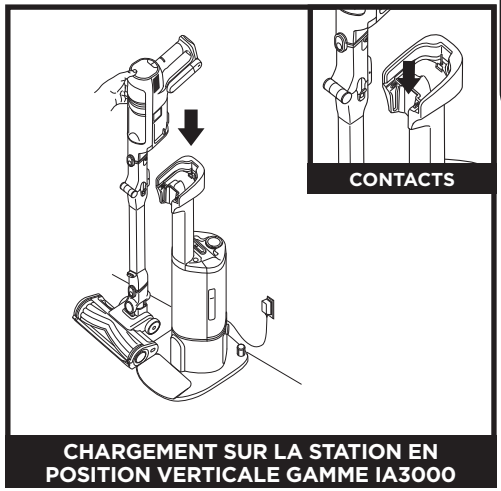

CHARGEMENT SUR LA STATION EN POSITION VERTICALE GAMME IA3000

Recharger l'appareil en le plaçant sur la station de charge. Vérifier que les points de contact de l'aspirateur sont alignés avec ceux de la station de charge. Une fois l'appareil rechargé, retirer l'aspirateur de la station en le soulevant pour l'utiliser.

REMARQUE : Lorsque l'appareil est correctement positionné sur la station, les voyants lumineux de chargement de la batterie clignotent, indiquant que le processus de chargement a commencé.

REMARQUE : L'appareil est livré partiellement chargé. Pour une autonomie optimale, recharger complètement la batterie avant la première utilisation (environ 6 heures). Laisser l'appareil branché n'affectera pas la durée de vie de la batterie.

COMMANDES ET MODES DE NETTOYAGE

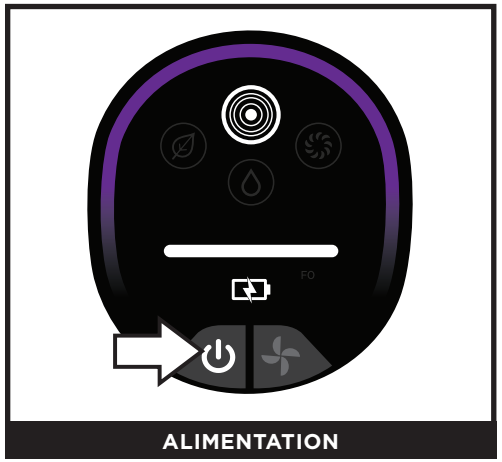

ALIMENTATION

Appuyer sur le ⏻ bouton d'alimentation sur l'écran pour allumer l'appareil. Appuyer à nouveau sur ce bouton pour éteindre l'appareil.

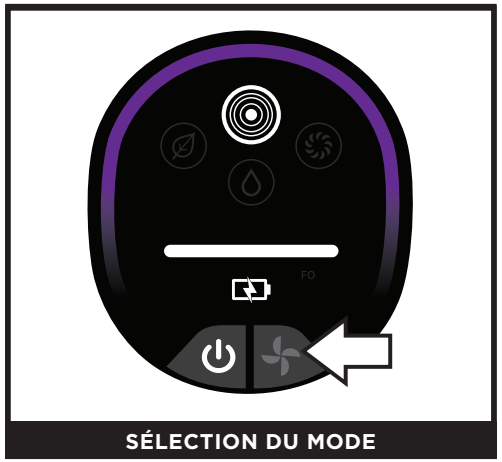

SÉLECTION DU MODE

Pour basculer entre les modes ECO, DETECT et BOOST, appuyer sur la gâchette de sélection de mode située sur la poignée (illustrée ci-dessus). En mode DETECT, la technologie Detect ajuste automatiquement la puissance de l'aspirateur et du suceur pour maximiser les performances de nettoyage et optimiser l'autonomie.

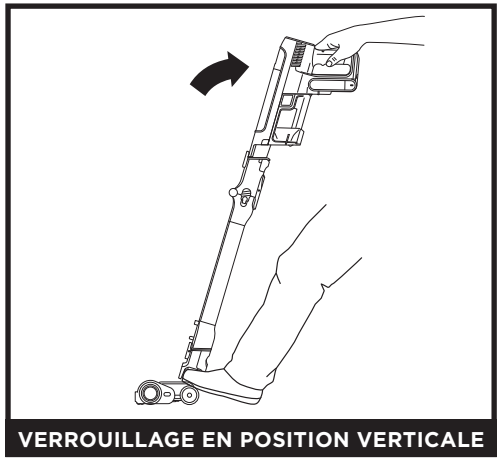

VERROUILLAGE EN POSITION VERTICALE

Pour nettoyer avec la tête d'aspiration, la déverrouiller en posant le pied sur la tête d'aspiration et en inclinant la poignée de l'aspirateur à main vers l'arrière.

REMARQUE : Pour obtenir les performances optimales lors des tests de nettoyage ASTM et CEI, utilisez le mode **Boost**.

LA TECHNOLOGIE DE DÉTECTION EXPLIQUÉE

REMARQUE : La technologie Detect est SEULEMENT opérationnelle en mode Detect et s'active automatiquement lorsque l'appareil est en cours d'utilisation.



VOYANT DE PROPRETÉ

L'aspirateur identifie les zones les plus sales et augmente automatiquement la puissance d'aspiration pour éliminer les saletés invisibles.

Voyant blanc = aucun débris important détecté, aspiration faible

Voyant rose = débris en cours de nettoyage, aspiration moyenne

Voyant violet = débris importants détectés, aspiration élevée

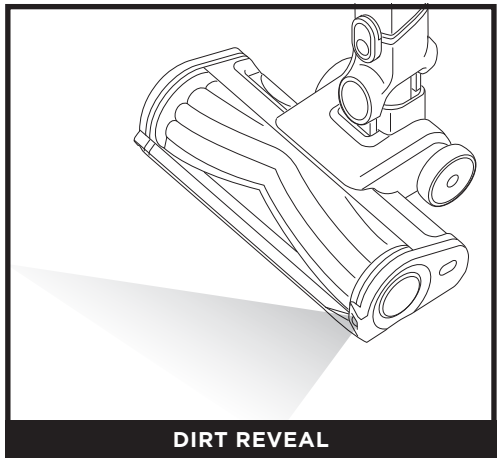

DIRT REVEAL

Détecte les situations de faible luminosité et éclaire automatiquement les zones sombres pour vous aider à repérer les débris.

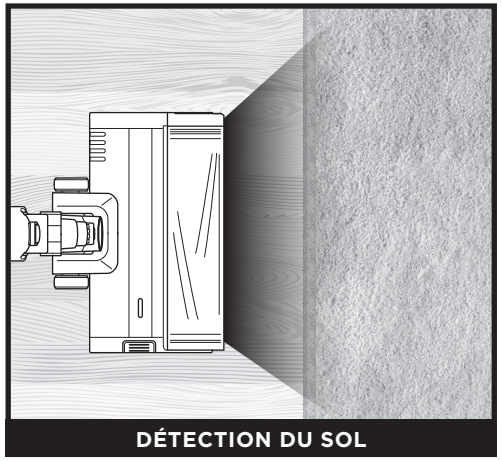

DÉTECTION DU SOL

La brosse rotative et l'aspirateur réagissent aux changements de surface et s'ajuste automatiquement pour optimiser le nettoyage.

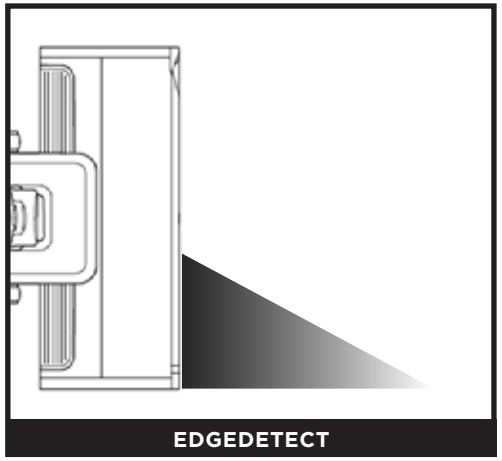

EDGEDETECT

La tête d'aspiration du sol détecte les bords et les coins de manière dynamique et maximise la puissance d'aspiration pour éliminer les saletés tenaces.

TECHNOLOGIE FLEXOLOGY

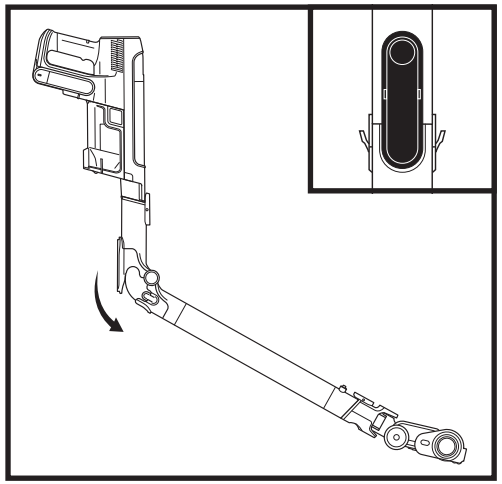

La technologie Flexology vous permet de fléchir le manche pour atteindre le dessous des meubles et nettoyer les débris dans les zones difficiles d'accès.

Pour activer la technologie Flexology, appuyer sur le bouton du manche flexible.

Pour un nettoyage en mode cheveux lisses, ramener le manche à son angle d'origine. Vous entendrez un clic lorsqu'il sera bien remis en place.

RANGEMENT

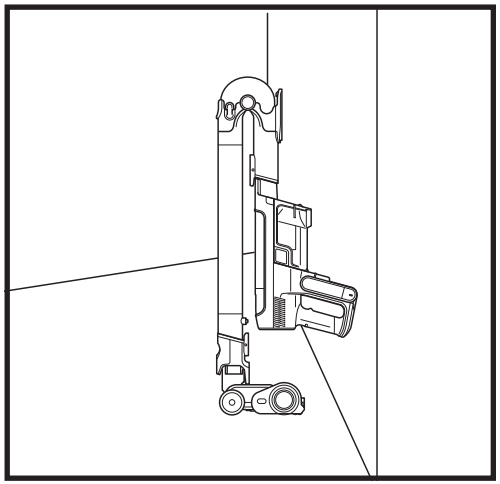

Pour mettre l'aspirateur en mode de rangement, appuyer sur le bouton de déverrouillage du manche flexible tout en pliant l'aspirateur à main vers l'avant jusqu'à ce qu'il repose contre le manche.

Pour sortir l'aspirateur du mode de rangement, déplier l'aspirateur jusqu'à ce que le manche se redresse et se remette en place avec un déclic.

NETTOYAGE DES SURFACES HORS SOL

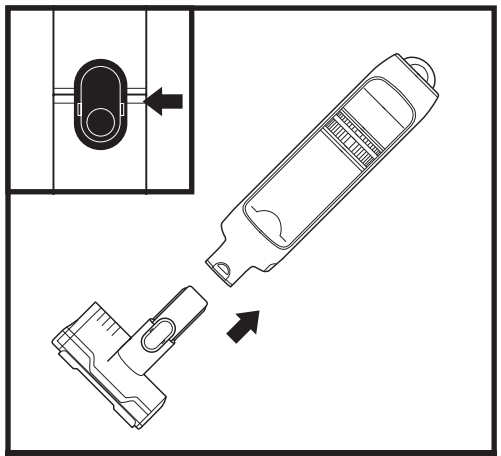

NETTOYAGE EN HAUTEUR AVEC L'ASPIRATEUR À MAIN

Détacher l'aspirateur à main pour nettoyer les zones situées au-dessus du sol. Appuyer sur le bouton de déverrouillage sur le système de raccord à l'avant de l'aspirateur à main, à la jonction avec le manche, puis tirer sur l'aspirateur à main pour l'enlever. Pour fixer un accessoire sur l'aspirateur à main, l'insérer dans l'ouverture de la buse d'aspiration. Pour l'enlever, appuyer sur le bouton de déverrouillage sur le système de raccord à l'avant de l'aspirateur à main, à la jonction avec le manche, et sortir l'accessoire en tirant dessus.

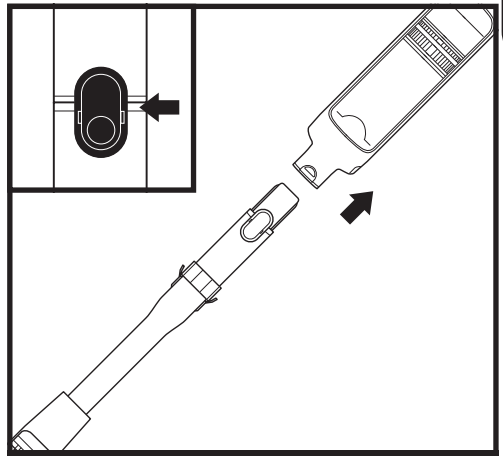

NETTOYAGE EN HAUTEUR AVEC LE MANCHE

Pour détacher la tête d'aspiration du manche, mettre le pied sur la tête d'aspiration et appuyer sur le bouton de déverrouillage situé en bas du manche. Soulever le manche pour le retirer. Pour réinstaller le manche, l'aligner avec le col de la tête d'aspiration, puis le faire glisser dessus jusqu'à entendre un déclic.

UTILISATION DE LA STATION DE VIDAGE AUTOMATIQUE (GAMME IA3000)

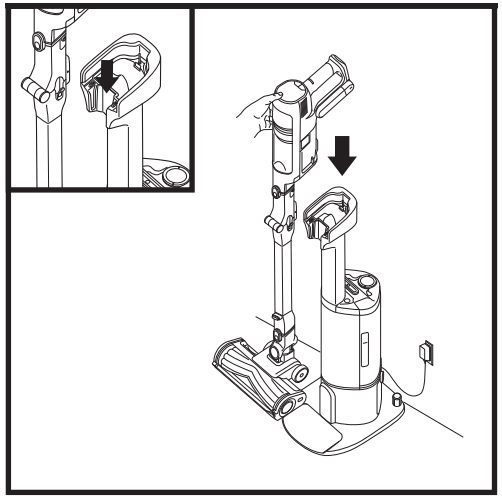

Placer l'aspirateur sur la station de charge en le faisant descendre dans le support. Une fois en place, le processus de vidage automatique se met en marche. Le cycle de vidage dure 15 secondes.

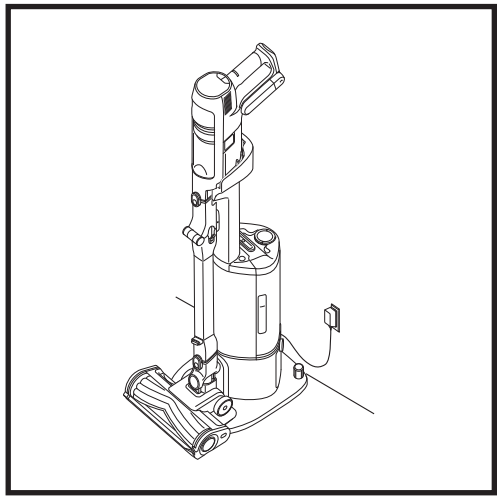

Une fois le vidage terminé, l'aspirateur continue de se charger jusqu'à ce qu'il soit retiré de la station.

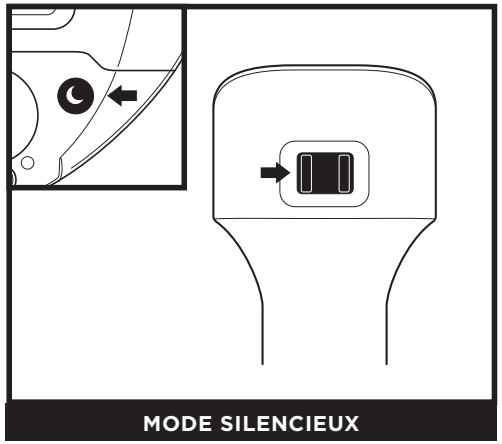

MODE SILENCIEUX

Utiliser le mode silencieux pour installer et charger l'aspirateur sans le vidage automatique. Pour activer le mode silencieux, faire glisser l'interrupteur sur le dessus du socle de charge.

Remarque : Ne pas retirer l'aspirateur de la station lorsque le cycle de vidage est en cours.

VIDAGE DU RÉSERVOIR À POUSSIÈRE DE LA STATION (GAMME IA3000)

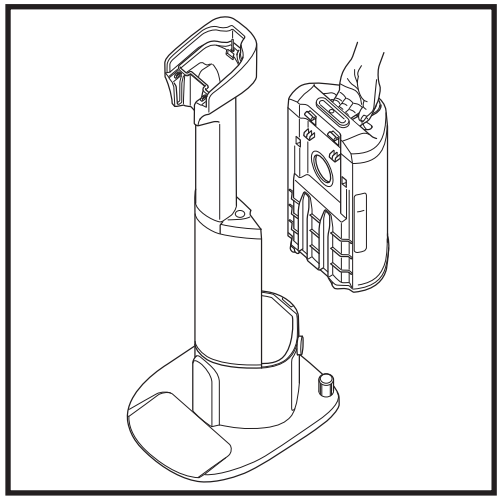

Le réservoir à poussière de la station peut contenir jusqu'à 45 jours de poussière et de débris collectés. Vider le réservoir à poussière de la station lorsque le voyant lumineux indiquant qu'il est plein s'éclaire. Pour enlever le réservoir, soulever celui-ci par la poignée.



Pour vider le réservoir, tenir celui-ci au-dessus d'une poubelle et appuyer sur le bouton de déverrouillage situé sur le côté. Le fond s'ouvrira pour libérer les débris.

NETTOYAGE DU FILTRE ANTI-ALLERGÈNE DE L'ASPIRATEUR

REMARQUE : Pour de meilleurs résultats, nettoyez les filtres au moins une fois par mois et remplacez régulièrement les filtres de la station. Pour nettoyer les filtres, retirez les débris et rincez à l'eau froide UNIQUEMENT pour éviter que les produits chimiques de nettoyage ne les endommagent. Laissez les filtres sécher complètement avant de les remettre en place afin d'éviter que du liquide ne soit aspiré dans les pièces électriques. L'entretien de vos filtres garantira un nettoyage réussi et l'évacuation par vidage automatique (gamme IA3000 uniquement).

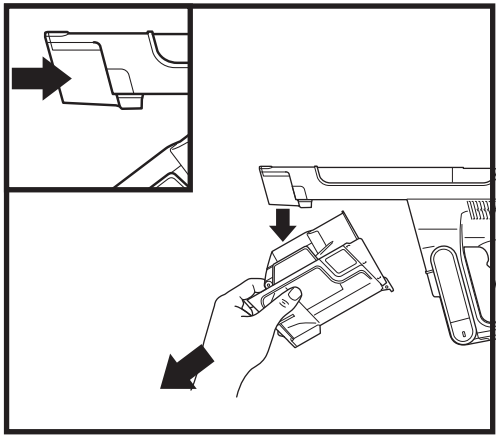

1. Pour accéder au réservoir à poussière de votre aspirateur à main IA3000, engagez le bouton de retrait du réservoir à poussière et tirez celui-ci vers le bas pour le dégager de l'aspirateur à main.

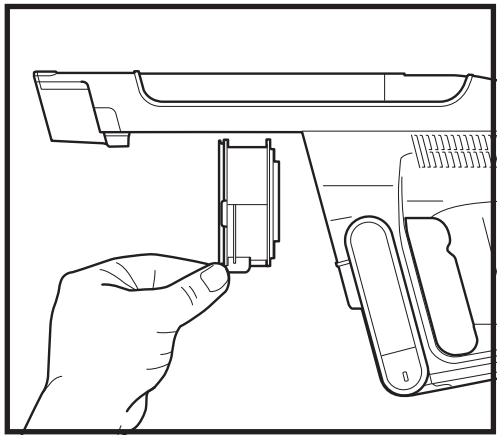

2. Retirer le filtre du pré-moteur du bac à poussière.

NETTOYAGE DU FILTRE DE LA STATION DE VIDAGE AUTOMATIQUE

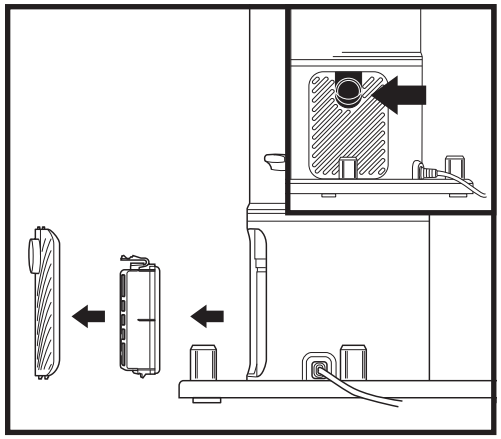

Pour accéder au filtre sur la station, appuyez sur le bouton situé en bas de la porte, puis inclinez la porte et soulevez-la pour la retirer. Retirer le filtre de la station. Une fois le filtre nettoyé, remettez-le en place en le réinsérant dans la station et en remettant la porte du filtre en place.

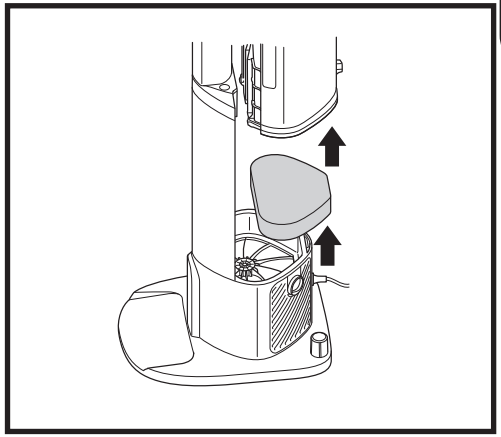

Pour accéder au filtre, retirez le bac à poussière. Avant de retirer le filtre en mousse, éliminez tous les débris fins de la surface à l'aide de l'aspirateur à main. Soulevez le filtre en mousse hors de la station pour le nettoyer, puis réinstallez-le.

ENTRETIEN DE LA BUSE D'ASPIRATION

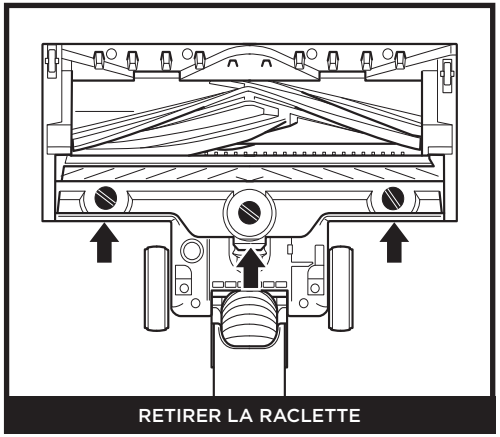

RETIRER LA RACLETTE

1. Mettre l'aspirateur hors tension.
2. Appuyer sur le bouton de déverrouillage de la tête pour la détacher du manche.
3. Retirer la raclette arrière en tournant les vis.
4. Éliminer les blocages et les débris qui se trouvent derrière la raclette.
5. Réinstaller la raclette et tourner les vis jusqu'à ce qu'elles s'enclenchent.

NETTOYAGE DES CAPTEURS

Veillez à nettoyer régulièrement les capteurs de détection, car les cheveux et autres débris peuvent s'y amasser et les obstruer. Si les capteurs sont partiellement obstrués, le mode Clean Sense Detect ne fonctionnera pas comme prévu.

Nettoyage des capteurs :

1. Éteindre l'appareil et retirer la tête d'aspiration.
2. Localiser le capteur Dirt Detect (Fig. 1), le capteur Edge Detect (Fig. 2), et le capteur Floor Detect (Fig. 3).
3. Essuyer délicatement les capteurs à l'aide d'un chiffon en microfibre, puis retirer tous les cheveux/poils et débris.
4. Réinstaller la tête d'aspiration et allumer l'appareil. Vérifier qu'il fonctionne correctement.

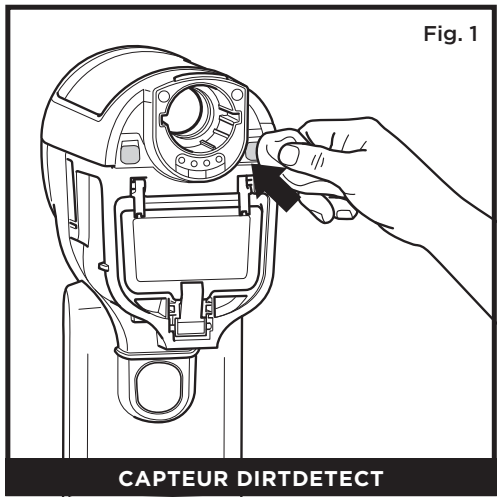

Fig. 1

CAPTEUR DIRTDETECT

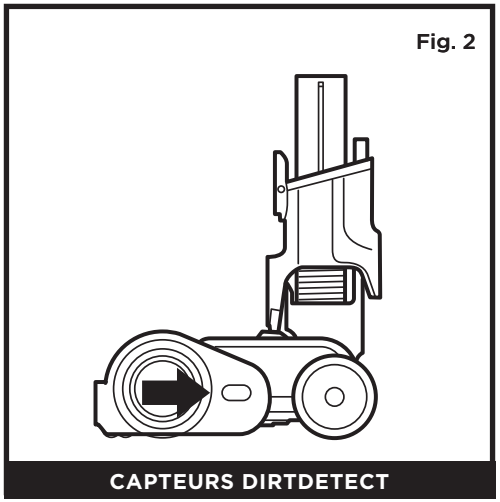

Fig. 2

CAPTEURS DIRTDETECT

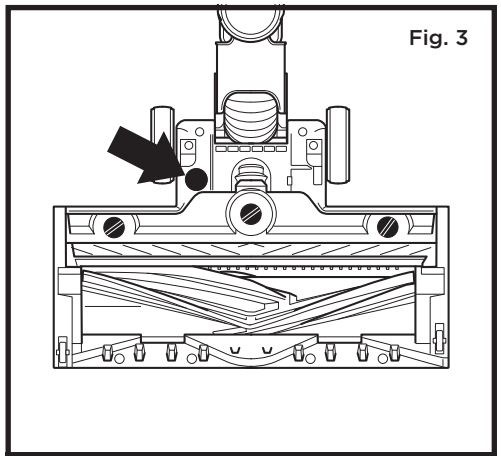

Fig. 3

CAPTEUR-FLOORDETECT

CONTRÔLER LES OBSTRUCTIONS DANS L'ASPIRATEUR

Si vous avez aspiré un objet dur ou tranchant, ou si vous remarquez un changement dans le bruit que fait votre aspirateur, veuillez vous assurer qu'il n'y a pas d'obstruction ou d'objet coincé dans la brosse rotative.

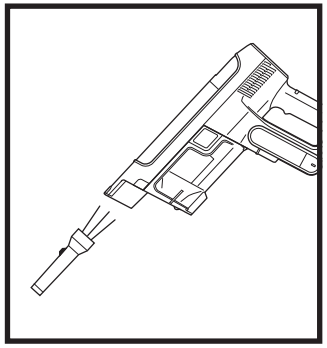

Contrôle des obstructions dans l'aspirateur à main :

1. Mettre l'aspirateur hors tension.

2. Retirer l'aspirateur à main du manche.

3. Examiner l'ensemble des ouvertures d'entrée du réservoir à poussière et éliminer tous les débris ou obstructions éventuels.

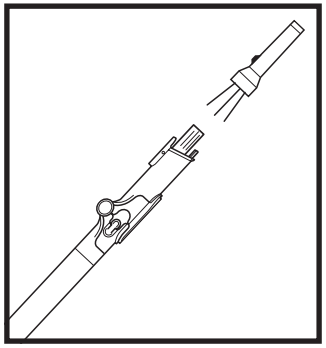

Contrôle des obstructions dans le manche :

1. Mettre l'aspirateur hors tension.

2. Détacher l'aspirateur à main et la tête d'aspiration du manche.

3. Vérifier que les deux extrémités du manche ne présentent ni obstruction ni débris.

4. Retirer les obstructions ou débris éventuels.

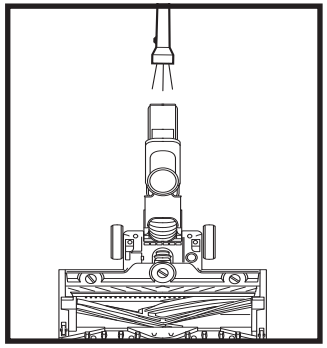

Contrôle des obstructions dans la tête d'aspiration :

1. Mettre l'aspirateur hors tension.

2. Détacher le manche de la tête d'aspiration.

3. Appuyer sur le bouton de déverrouillage de la brosse douce et faire sortir la brosse rotative de la tête d'aspiration en tirant dessus.

4. Éliminer toute obstruction et retirer les débris éventuels sur la brosse rotative et la tête d'aspiration.

5. Réinsérer la brosse douce dans la buse d'aspiration en s'assurant que tout est bien aligné et en place.

CONTRÔLE DES OBSTRUCTIONS DANS LA STATION DE VIDAGE AUTOMATIQUE (GAMME IA3000)

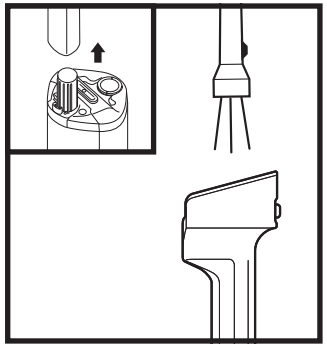

Contrôle des obstructions dans le poteau de charge :

1. Débrancher la station d'accueil.

2. Retirer l'aspirateur de la station.

3. Appuyer sur le bouton de déverrouillage situé à l'arrière du poteau de charge avant de l'enlever de la station.

4. Vérifier qu'aucuns débris ne bloquent l'extrémité du poteau de charge et la partie supérieure de la station.

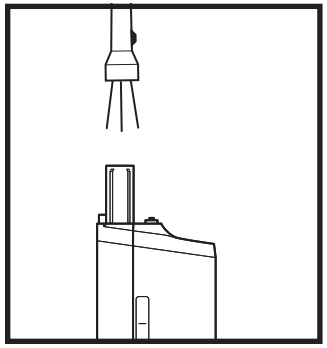

Contrôle des obstructions dans la station :

1. Débrancher la station d'accueil.

2. Retirer l'aspirateur de la station.

3. Retirer le réservoir à poussière de la station.

4. Vérifier qu'aucuns débris ou autre élément ne bloquent la sortie.

RÉSOLUTION DES PROBLÈMES

⚠ AVERTISSEMENT : Afin de réduire les risques de choc et de démarrage intempestif, mettre l'appareil hors tension et retirer la batterie avant de procéder à l'entretien.

⚠ AVERTISSEMENT : Si le cordon d'alimentation est détérioré, le faire remplacer par le fabricant, son personnel de maintenance ou des personnes de qualifications similaires, pour des raisons de sécurité.

L'aspirateur n'aspire pas les débris. L'aspiration est faible ou nulle. Le troisième voyant lumineux de l'aspirateur est jaune fixe.
(Se reporter à la section Contrôle des obstructions pour en savoir plus.)

1. Le réservoir à poussière est peut-être plein ; le vider si nécessaire.
2. Vérifier si la tête d'aspiration présente des obstructions, et les éliminer si nécessaire.
3. Enlever les éventuels fils, fibres de tapis et cheveux enroulés autour de la brosse rotative.
4. Vérifier si le raccord entre l'aspirateur à main et le manche contient des obstructions, et les éliminer si nécessaire.
5. Vérifier si les filtres doivent être nettoyés. Suivre les consignes pour rincer et sécher complètement les filtres à l'air libre avant de les réinstaller.

L'aspirateur soulève les tapis.
1. Vérifier que le mode Boost n'est pas activé. Faire attention lorsque vous passez l'aspirateur sur des moquettes ou des tapis aux bords ou coutures fragiles.
2. Éteindre l'appareil pour dégager le tapis, puis le redémarrer.

La brosse rotative ne tourne pas dans la tête d'aspiration.
1. Éteindre immédiatement l'aspirateur. Éliminer les éventuelles obstructions avant de rallumer l'aspirateur. Veiller à basculer l'aspirateur à main suffisamment en arrière pour permettre l'activation de la brosse rotative.
2. Si la buse d'aspiration dispose de lampes et si celles-ci ne s'allument pas, il y a un problème de raccordement entre l'aspirateur à main, le manche et la tête d'aspiration. Essayer de séparer les différentes parties, puis de les réassembler.

L'aspirateur s'éteint tout seul.
L'aspirateur peut s'éteindre tout seul pour plusieurs raisons : des obstructions, une batterie défectueuse ou une surchauffe. Si l'aspirateur s'éteint tout seul, procéder comme suit :
1. Allumer l'aspirateur et contrôler les voyants lumineux de la batterie situés sur l'aspirateur à main. Si la batterie doit être rechargée, éteindre l'aspirateur avant de le brancher sur la station de charge.
2. Vider le bac à poussière et nettoyer les filtres (se reporter à la section Nettoyer le réservoir à poussière et le filtre).
3. Contrôler le manche, les accessoires et les ouvertures d'entrée pour éliminer les éventuelles obstructions.
4. Laisser l'appareil et la batterie refroidir pendant 45 minutes minimum jusqu'à ce qu'ils reviennent à température ambiante.
5. Appuyer sur l'interrupteur Marche/Arrêt pour redémarrer l'aspirateur.

Dysfonctionnement	Composant	Icônes d'erreur phase 1		Icônes d'erreur phase 2	Icônes LED
Buse obstruée ou bloquée	Tête d'aspiration	Anneau LED clignotant en violet		Aucune LED	
Défaillance du moteur au démarrage	Manche	LED Eco, Boost allumées		LED Eco, Detect allumées	
Protection contre la surchauffe	Manche	LED Eco, Detect, Boost allumées		LED Boost, Detect allumées	
Protection contre les surtensions	Manche	LED Eco, Detect, Boost allumées		Aucune LED	
Protection contre les courts-circuits	Manche	LED Eco, Detect allumées		Aucune LED	
Protection contre les vitesses excessives	Manche	LED Detect allumée		LED Eco, Boost allumées	
Défaut de communication	Manche	LED Eco, Detect allumées		LED Detect, Boost allumées	
Protection contre la surchauffe	Tête d'aspiration	LED Eco, Boost		Aucune LED	
Protection contre les courts-circuits	Tête d'aspiration	LED Detect, Boost allumées		Aucune LED	
Défaut de détection des débris	Manche	LED F0 et anneau LED allumés		Aucune LED	
Erreur de détection des rebords	Tête d'aspiration	LED F0 allumée, anneau LED allumé et LED clignotantes		Aucune LED	

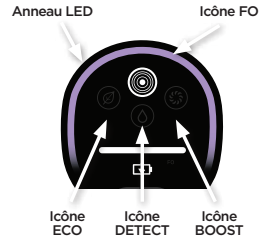

REMARQUE : Si l'aspirateur ne fonctionne toujours pas correctement, veuillez contacter le service client.

ACCESSOIRES SUPPLÉMENTAIRES DISPONIBLES

- **Ⓐ Suceur plat**
- **Ⓑ Brosse à épousseter et suceur plat**
- **Ⓒ Suceur plat flexible**
- **Ⓓ Brosse anti-allergène**
- **Ⓔ Embout multi-surfaces**
- **Ⓕ Embout portatif motorisé**
- **Ⓖ Embout pour tissus d'ameublement large**
- **Ⓗ Kit spécial voiture**
- **Ⓘ Batterie de rechange**
- **Ⓙ Filtre en amont du moteur de l'aspirateur à main**
- **Ⓚ Filtre anti-allergène en aval du moteur de l'aspirateur à main**
- **Ⓛ filtre post-moteur de rechange de la station de vidage automatique**
- **Ⓜ Filtre en mousse de l'évacuation automatique**

A 

B 

C 

D 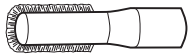

E 

F 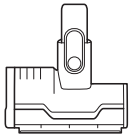

G 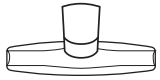

H 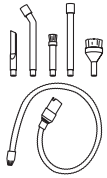

I 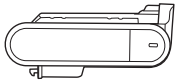

J 

K 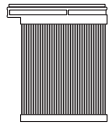

L 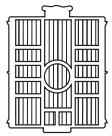

M 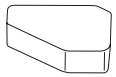

REMARQUE : tous les accessoires ne sont pas fournis avec tous les appareils. Se reporter au Guide de démarrage rapide de l'emballage pour connaître la configuration de votre appareil. Pour commander des accessoires supplémentaires, allez sur **sharkclean.eu**.

Shark | NINJA

CONTRAT DE GARANTIE COMMERCIALE LIMITÉE DE (5) ANS

Lorsqu'un client achète en France, il bénéficie des droits légaux relatifs à la conformité du produit («vos droits légaux» : garantie légale de conformité de 2 ans à compter de la délivrance et garantie légale des vices cachés de 2 ans à compter de la découverte du vice). Le client peut faire valoir ces droits à l'encontre de son détaillant. Toutefois, Shark® a une grande confiance quant à la qualité de ses produits et fournit donc au propriétaire initial du produit une garantie fabricant supplémentaire pouvant aller jusqu'à cinq ans (2 ans de garantie standard et 3 ans de garantie supplémentaire lors de l'enregistrement). Ces conditions s'appliquent uniquement à notre garantie commerciale. Vos droits légaux ne sont pas affectés.

Nos conditions de garantie sont les suivantes. Elles ne portent aucunement atteinte à vos droits légaux ou aux obligations de votre détaillant à votre égard.

La batterie lithium-ion n'est pas couverte par la garantie de cinq ans (voir la garantie relative à la batterie à la page suivante).

Garantie Shark®

Un appareil électroménager, tel qu'un aspirateur, constitue un gros investissement. Votre nouvel appareil doit donc fonctionner correctement le plus longtemps possible. La garantie fournie avec l'appareil reflète la confiance dont le fabricant fait preuve à l'égard de ses produits et témoigne de la qualité de la fabrication.

Ce produit Shark® est fourni avec une garantie légale gratuite conformément à vos droits légaux (conformité et vices cachés). Vous trouverez une assistance en ligne sur **www.sharkclean.eu**

Comment puis-je enregistrer mon extension de garantie commerciale Shark® ?

Vous pouvez enregistrer votre garantie commerciale en ligne dans un délai de 28 jours après la date d'achat de votre produit. Pour gagner du temps, préparez les données suivantes de votre appareil :

• Date d'achat de l'appareil (reçu ou bon de livraison)

• Pour l'enregistrement en ligne, accédez à www.sharkclean.eu/register-guarante. Les produits achetés directement auprès de Shark® sont automatiquement enregistrés.

IMPORTANT

• La garantie couvre votre Produit pendant 2 ans à partir de la délivrance (garantie légale de conformité) ou de la date d'achat (garantie commerciale parallèle Shark)».

• Il est indispensable de conserver le justificatif d'achat. Pour utiliser la garantie, vous devez présenter votre justificatif d'achat afin que nous puissions vérifier vos droits. L'impossibilité de présenter un justificatif d'achat valable peut annuler la garantie.

Quels sont les avantages de l'enregistrement de ma garantie commerciale gratuite Shark® ?

Si vous enregistrez votre garantie, nous disposons de vos coordonnées au cas où nous aurions besoin de vous contacter. Si vous êtes toujours d'accord pour recevoir des communications de notre part, vous pouvez également bénéficier d'astuces et de conseils qui vous aideront à tirer le meilleur parti de votre aspirateur Shark®, ainsi que rester informé(e) sur les nouvelles technologies et les nouveaux produits Shark®.

Si vous enregistrez votre garantie en ligne, vous recevez immédiatement la confirmation de la réception de vos coordonnées.

Quelle est la durée de la garantie commerciale des nouveaux appareils Shark® ?

Compte tenu de la qualité de nos produits, votre nouvel aspirateur Shark® bénéficie d'une commerciale garantie de maximum cinq à partir de la date d'achat (2 ans + une extension de garantie de 3 ans lors de l'enregistrement auprès de Shark®).

Qu'est-ce qui est couvert par la garantie commerciale gratuite Shark® ?

La réparation ou le remplacement de votre appareil Shark® (à la discrétion de Shark®), y compris les pièces et la main-d'œuvre. La garantie Shark® s'ajoute à vos droits légaux en tant que consommateur.

Qu'est ce qui n'est pas couvert par la garantie commerciale gratuite Shark® ?

1. Les obstructions : pour savoir comment déboucher votre aspirateur, consultez la Notice d'utilisation.
2. L'usure normale de certains composants, comme la barre porte-brosse, le fusible, la courroie, les batteries, le tuyau, etc.
3. Les dommages accidentels, les défauts causés par des négligences, un manque d'entretien, une mauvaise utilisation ou une manipulation inappropriée de l'aspirateur ; soit toute utilisation non conforme à la Notice d'utilisation Shark® fournie avec votre appareil.
4. L'utilisation de l'aspirateur à des fins autres que l'usage domestique normal.
5. L'utilisation de pièces n'ayant pas été assemblées ou installées conformément aux instructions d'utilisation.
6. L'utilisation de pièces et d'accessoires qui ne sont pas des composants d'origine Shark®.
7. Les installations défectueuses (sauf si elles ont été réalisées par Shark®).
8. Les réparations ou les altérations réalisées par des personnes autres que le personnel de Shark® ou ses agents.
9. La batterie lithium-ion. Consultez la page suivante pour la garantie de la batterie.

Que se passe-t-il lorsque ma garantie commerciale arrive à échéance ?

Shark® conçoit des produits destinés à durer longtemps. Toutefois, il se peut que certains de nos clients veuillent faire réparer leurs aspirateurs après la fin de la garantie (Ligne d'assistance générale : +33 800908874). Dans ce cas, veuillez contacter notre service téléphonique gratuit d'assistance à la clientèle et demander des renseignements sur notre programme d'interventiVous trouverez une assistance en ligne sur **www.sharkclean.eu**

Où puis-je acheter des pièces de rechange et des accessoires d'origine Shark® ?

Les pièces de rechange et les accessoires Shark® sont développés par les mêmes ingénieurs qui ont conçu votre aspirateur Shark®. Vous trouverez une gamme complète de pièces de rechange et d'accessoires Shark® pour tous les appareils Shark® sur www.sharkclean.eu.

Veuillez noter que la garantie ne couvre pas les dommages résultant de l'utilisation d'autres pièces détachées que les pièces détachées Shark®.

GARANTIES LÉGALES

Cette garantie commerciale s'applique sans préjudice du droit du consommateur de bénéficier de la garantie légale de conformité, dans les conditions prévues aux articles L217-3 et suivants du code de la consommation et de celle relative aux vices cachés, dans les conditions prévues aux articles 1641 à 1648 et 2232 du code civil.

Le consommateur dispose d'un délai de deux ans à compter de la délivrance du bien pour obtenir la mise en œuvre de la garantie légale de conformité en cas d'apparition d'un défaut de conformité. Durant ce délai, le consommateur n'est tenu d'établir que l'existence du défaut de conformité et non la date d'apparition de celui-ci.

Lorsque le contrat de vente du bien prévoit la fourniture d'un contenu numérique ou d'un service numérique de manière continue pendant une durée supérieure à deux ans, la garantie légale est applicable à ce contenu numérique ou ce service numérique tout au long de la période de fourniture prévue. Durant ce délai, le consommateur n'est tenu d'établir que l'existence du défaut de conformité affectant le contenu numérique ou le service numérique et non la date d'apparition de celui-ci.

La garantie légale de conformité emporte obligation pour le professionnel, le cas échéant, de fournir toutes les mises à jour nécessaires au maintien de la conformité du bien.

La garantie légale de conformité donne au consommateur droit à la réparation ou au remplacement du bien dans un délai de trente jours suivant sa demande, sans frais et sans inconvénient majeur pour lui.

Si le bien est réparé dans le cadre de la garantie légale de conformité, le consommateur bénéficie d'une extension de six mois de la garantie initiale.

Si le consommateur demande la réparation du bien, mais que le vendeur impose le remplacement, la garantie légale de conformité est renouvelée pour une période de deux ans à compter de la date de remplacement du bien.

Le consommateur peut obtenir une réduction du prix d'achat en conservant le bien ou mettre fin au contrat en se faisant rembourser intégralement contre restitution du bien, si :

1° Le professionnel refuse de réparer ou de remplacer le bien ;

2° La réparation ou le remplacement du bien intervient après un délai de trente jours ;

3° La réparation ou le remplacement du bien occasionne un inconvénient majeur pour le consommateur, notamment lorsque le consommateur supporte définitivement les frais de reprise ou d'enlèvement du bien non conforme, ou s'il supporte les frais d'installation du bien réparé ou de remplacement ;

4° La non-conformité du bien persiste en dépit de la tentative de mise en conformité du vendeur restée infructueuse.

Le consommateur a également droit à une réduction du prix du bien ou à la résolution du contrat lorsque le défaut de conformité est si grave qu'il justifie que la réduction du prix ou la résolution du contrat soit immédiate. Le consommateur n'est alors pas tenu de demander la réparation ou le remplacement du bien au préalable.

Le consommateur n'a pas droit à la résolution de la vente si le défaut de conformité est mineur.

Toute période d'immobilisation du bien en vue de sa réparation ou de son remplacement suspend la garantie qui restait à courir jusqu'à la délivrance du bien remis en état.

Les droits mentionnés ci-dessus résultent de l'application des articles L. 217-1 à L. 217-32 du code de la consommation.

Le vendeur qui fait obstacle de mauvaise foi à la mise en œuvre de la garantie légale de conformité encourt une amende civile d'un montant maximal de 300 000 euros, qui peut être porté jusqu'à 10 % du chiffre d'affaires moyen annuel (article L. 241-5 du code de la consommation).

Le consommateur bénéficie également de la garantie légale des vices cachés en application des articles 1641 à 1649 du code civil, pendant une durée de deux ans à compter de la découverte du défaut. Cette garantie donne droit à une réduction de prix si le bien est conservé ou à un remboursement intégral contre restitution du bien. »

Ligne d'assistance générale : +33 800908874

REMARQUES

TECHNISCHE DATEN DES GERUCHSNEUTRALISATORS

1. Produktname: Geruchsneutralisierungskartusche
2. Hersteller: Shark Ninja 89 A Street, Needham, MA 02494
3. Gewicht: 17,4 g
4. Inhaltsstoffe: Solid SM Verbundpolymer C17 + Duftstoff SE 446676

Die Abbildungen können vom tatsächlichen Produkt abweichen. Im ständigen Bemühen um die fortlaufende Verbesserung unserer Produkte behalten wir uns Änderungen der hierin enthaltenen Spezifikationen ohne Ankündigung vor. © 2025 SharkNinja Operating LLC. FLOOR DETECT und SHARK sind eingetragene Marken in der Europäischen Union von SharkNinja Operating LLC

CARACTÉRISTIQUES DE LA CARTOUCHE ANTI-ODEUR

1. Nom du produit : Cartouche anti-odeur
2. Fabricant : Shark Ninja 89 A Street, Needham, MA 02494
3. Poids : 17,4 g
4. Ingrédients : Polymère composite SM solide C17 + parfum SE 446676

Les illustrations peuvent être différentes du produit réel. Nous nous efforçons d'améliorer constamment nos produits ; par conséquent, les spécifications contenues dans ce manuel sont susceptibles d'être modifiées sans préavis. © 2025 SharkNinja Operating LLC. FLOOR DETECT et SHARK sont des marques déposées de SharkNinja Operating LLC au sein de l'Union européenne.

ODOUR NEUTRALISER SPECIFICATIONS

1. Product Name: Odour Neutraliser Cartridge
2. Manufacturer: Shark Ninja 89 A Street, Needham, MA 02494
3. Weight: 17.4g / 0.61oz
4. Ingredients: Solid SM composite polymer C17 + fragrance SE 446676

Illustrations may differ from actual product. We are constantly striving to improve our products; therefore the specifications contained herein are subject to change without notice. © 2025 SharkNinja Operating LLC. FLOOR DETECT and SHARK are registered trademarks of SharkNinja Operating LLC in the European Union.

LUGTNEUTRALISERINGSSPECIFIKATIONER

1. Produktnavn: Lugtneutraliseringspatron
2. Fabrikant: Shark Ninja 89 A Street, Needham, MA 02494
3. Vægt: 17,4g / 0,61oz
4. Ingredienser: Solid SM-kompositpolymerC17 + duft SE 446676

Illustrationerne kan afvige fra det aktuelle produkt. Vi bestræber os hele tiden på at forbedre vores produkter, og derfor kan specifikationerne i denne vejledning blive ændret uden varsel. © 2025 SharkNinja Operating LLC. FLOOR DETECT og SHARK er registrerede varemærker tilhørende SharkNinja Operating LLC i EU.

ESPECIFICACIONES SOBRE EL CARTUCHO NEUTRALIZADOR DE OLORES

1. Nombre del producto: Cartucho neutralizador de olores
2. Fabricante: Shark Ninja, 89 A Street, Needham, MA 02494 (EE. UU.)
3. Peso: 17,4 g
4. Ingredientes: polímero compuesto SM sólido C17 + fragancia SE 446676

Las ilustraciones pueden variar con respecto al producto. Nos esforzamos continuamente por mejorar nuestros productos, por lo tanto, las especificaciones incluidas en la presente guía están sujetas a cambios sin aviso previo. © 2025 SharkNinja Operating LLC. FLOOR DETECT y SHARK son marcas comerciales de SharkNinja Operating LLC registradas en la Unión Europea.

SPECIFICHE DELLA NEUTRALIZZAZIONE DEGLI ODORI

1. Nome del prodotto: cartuccia per la neutralizzazione degli odori
2. Produttore: Shark Ninja 89 A Street, Needham, MA 02494
3. Peso: 17,4 gr
4. Ingredienti: Polimero composito Solid SMC17 + fragranza SE 446676

Il prodotto illustrato può essere diverso dal prodotto effettivo. Shark si impegna costantemente per migliorare i propri prodotti, pertanto le specifiche descritte nel presente documento possono essere soggette a modifica senza preavviso. © 2025 SharkNinja Operating LLC. FLOOR DETECT e SHARK sono marchi di SharkNinja Operating LLC registrati nell'Unione europea.

SPECIFICATIES GEURNEUTRALISATIE

1. Productnaam: Geurneutralisatiecartridge
2. Fabrikant: Shark Ninja, 89 A Street, Needham, MA 02494
3. Gewicht: 17,4 g / 0,61 oz
4. Ingrediënten: Vaste SM composietpolymeer C17 + geur SE 446676

De afbeeldingen kunnen afwijken van het werkelijke product. Wij streven er constant naar om onze producten te verbeteren; daarom zijn de specificaties in dit document onderhevig aan wijzigingen zonder voorafgaande kennisgeving. © 2025 SharkNinja Operating LLC. FLOOR DETECT en SHARK zijn geregistreerde handelsmerken van SharkNinja Operating LLC in de Europese Unie.

SPESIFIKASJONER FOR ODOUR NEUTRALISER

1. Produktnavn: Odour Neutraliser-patron
2. Produsent: Shark Ninja 89 A Street, Needham, MA 02494, USA
3. Vekt: 17,4 g / 0.61 unse
4. Ingredienser: Solid SM komposittpolymer C17 + duft SE 446676

Illustrasjonene kan avvike fra det faktiske produktet. Vi tilstreber hele tiden å forbedre produktene våre, derfor kan spesifikasjonene nevnt her bli endret uten videre varsel. © 2025 SharkNinja Operating LLC. FLOOR DETECT og SHARK er registrerte varemerker som tilhører SharkNinja Operating LLC i EU.

ESPECIFICAÇÕES DO NEUTRALIZADOR DE ODORES

1. Nome do produto: Cartucho neutralizador de odores
2. Fabricante: Shark Ninja 89 A Street, Needham, MA 02494
3. Peso: 17,4 g / 0,61 oz
4. Ingredientes: Polímero composto Solid SM C17 + fragrância SE 44667635

As ilustrações podem diferir do produto real. Melhoramos continuamente os nossos produtos. Assim, as especificações aqui contidas estão sujeitas a alterações sem aviso prévio. © 2025 SharkNinja Operating LLC. FLOOR DETECT e SHARK são marcas registadas na União Europeia da SharkNinja Operating LLC.

HAJUNPOISTON TEKNISET TIEDOT

1. Tuotteen nimi: Hajunpoistopatruuna
2. Valmistaja: Shark Ninja 89 A Street, Needham, MA 02494, Yhdysvallat
3. Paino: 17,4 g
4. Ainesosat: Kestävä SM-komposiittipolymeeri C17 ja hajuste SE 446676

Kuvat saattavat näyttää erilaisilta kuin varsinainen tuote. Pyrimme jatkuvasti parantamaan tuotteitamme. Siksi tässä annetut tiedot voivat muuttua milloin tahansa ilman erillistä ilmoitusta. © 2025 SharkNinja Operating LLC. FLOOR DETECT ja SHARK ovat SharkNinja Operating LLC -yhtiön Euroopan unionissa rekisteröityjä tavaramerkkejä.

SPECIFIKATIONER FÖR LUKTNEUTRALISERARE

1. Produktnamn: Luktneutraliserande patron
2. Tillverkare: Shark Ninja 89 A Street, Needham, MA 02494
3. Vikt: 17,4 g/0,61 oz
4. Ingredienser: Solid SM kompositpolymer C17 + doft SE 446676

Kuvat Illustrationerna kan avvika från den verkliga produkten. Vi strävar konstant efter att förbättra våra produkter, därför kan specifikationerna i detta dokument ändras utan föregående meddelande. © 2025 SharkNinja Operating LLC. FLOOR DETECT och SHARK är registrerade varumärken som tillhör SharkNinja Operating LLC i Europeiska unionen.

SPECYFIKACJE NEUTRALIZATORA ZAPACHÓW

1. Nazwa produktu: Wkład neutralizujący zapachy
2. Producent: Shark Ninja 89 A Street, Needham, MA 02494
3. Waga: 17,4 g / 0,61 oz
4. Skład: Stały polimer kompozytowy SM C17 + zapach SE 446676

Ilustracje mogą różnić się od rzeczywistego produktu. Nieustannie staramy się ulepszać nasze produkty, dlatego specyfikacje podane w tym dokumencie mogą ulec zmianie bez powiadomienia. © 2025 SharkNinja Operating LLC. FLOORDETECT i SHARK są zarejestrowanymi znakami towarowymi firmy SharkNinja Operating LLC w Unii Europejskiej.

SharkNinja Europe Limited,
3150 Century Way,
Thorpe Park,
Leeds
LS15 8ZB, UK

SharkNinja Germany GmbH,
Rotfeder-Ring 9,
60327 Frankfurt am Main,
Germany

IA3000EU_Series_IB_MP_Mv11_251119_TP
PRINTED IN CHINA