Shark POWERDETECT ThermaCharged

VACUUMING & MOPPING ROBOT WITH SELF-EMPTYING, CLEANING & REFILLING BASE.

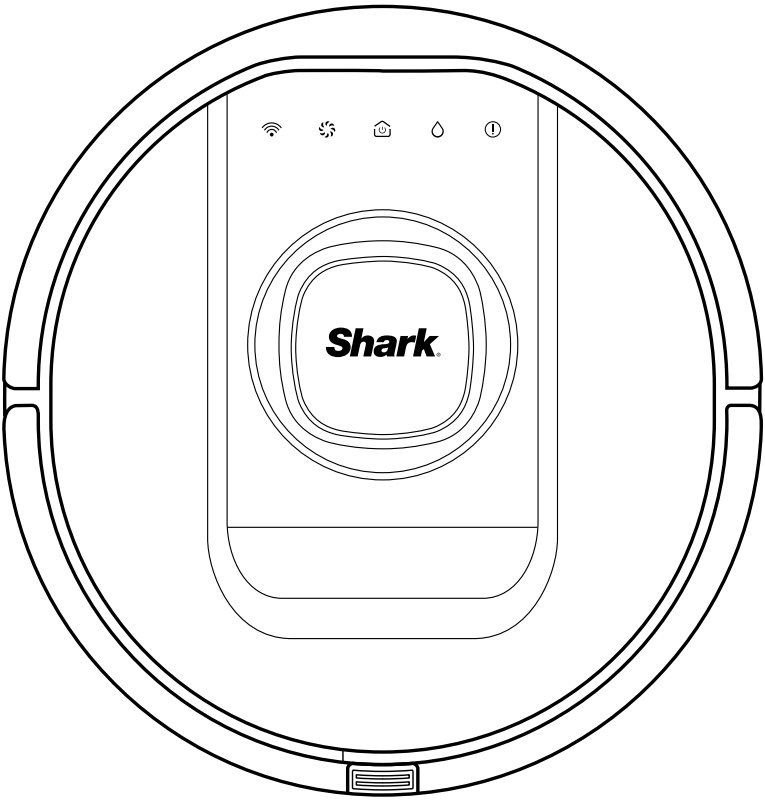

Robot Vacuum

RV2900XEEU Series

OWNER'S GUIDE

works with the Google Assistant

WORKS WITH alexa

CONSIGNES DE SÉCURITÉ IMPORTANTES

LIRE ATTENTIVEMENT AVANT USAGE • DESTINÉ À UN USAGE DOMESTIQUE UNIQUEMENT

⚠ AVERTISSEMENT

Afin de réduire les risques d'incendie, de décharges électriques, de blessures ou de dommages matériels :

NE PAS LAISSER DES ENFANTS OU DES ANIMAUX SANS SURVEILLANCE DANS LES PIÈCES AUXQUELLES LE ROBOT ASPIRATEUR A ACCÈS PENDANT LE NETTOYAGE.

AVERTISSEMENT LASER
CE PRODUIT POSSÈDE UN LASER DE CLASSE 1. TOUJOURS COUPER L'ALIMENTATION AVANT DE SOULEVER LE ROBOT ASPIRATEUR OU D'EFFECTUER UNE OPÉRATION D'ENTRETIEN. NE PAS REGARDER LE LASER DIRECTEMENT.

SI LA FICHE DU CÂBLE DE CHARGE N'ENTRE PAS ENTIÈREMENT DANS LA PRISE ÉLECTRIQUE, CONTACTER UN ÉLECTRICIEN QUALIFIÉ. NE PAS FORCER SUR LA PRISE ÉLECTRIQUE OU ESSAYER DE LA MODIFIER POUR QUE LA FICHE ENTRE.

AVERTISSEMENTS GÉNÉRAUX

Lors de l'utilisation d'un appareil électrique, il faut toujours prendre quelques précautions simples et respecter les consignes de sécurité qui suivent :

1. Cet appareil se compose d'un robot aspirateur et d'une base de charge avec alimentation électrique. Ces composants contiennent des branchements électriques, un câblage électrique et des pièces mobiles pouvant exposer l'utilisateur à des risques.
2. Avant chaque utilisation, vérifier soigneusement qu'aucune pièce n'est endommagée. Si une pièce est endommagée, cesser d'utiliser l'appareil.
3. Utiliser uniquement des pièces de rechange identiques aux pièces originales.
4. Ce robot aspirateur ne comporte aucune pièce réparable.
5. Utiliser l'appareil exclusivement comme décrit dans la présente notice d'utilisation. NE PAS utiliser le robot aspirateur à des fins autres que celles décrites dans la présente notice.
6. À l'exception de quelques filtres et du réservoir à poussière, NE PAS exposer les pièces de l'aspirateur robot à de l'eau ou à d'autres liquides.
7. **NE PAS** toucher les surfaces chaudes directement après les sessions de nettoyage.
8. **NE PAS insérer les mains dans les ouvertures de la base ou du robot.**

AVERTISSEMENTS D'UTILISATION

9. Ce produit possède un laser de classe 1. Toujours couper l'alimentation avant de soulever le robot aspirateur ou d'effectuer une opération d'entretien.
10. **NE PAS** regarder le laser directement.
11. Toujours éteindre le robot aspirateur avant d'insérer ou de retirer le filtre ou le réservoir à poussière.
12. **NE PAS** tenir la prise, la base de charge, le câble de charge ou le robot aspirateur avec les mains mouillées. Le nettoyage et l'entretien par l'utilisateur ne doivent pas être effectués par des enfants sans surveillance.
13. Les enfants ne doivent **PAS** jouer avec l'appareil.
14. Cet appareil peut être utilisé par des enfants âgés de 8 ans et plus, ainsi que par des personnes dont les capacités mentales, sensorielles ou physiques sont réduites, ou présentant un manque d'expérience et de connaissances, à condition qu'ils soient surveillés ou aient reçu des consignes sur la manière d'utiliser l'appareil en toute sécurité, et qu'ils comprennent les risques liés à son utilisation.
15. **NE PAS** utiliser le robot sans mettre en place le réservoir à poussière et le filtre.
16. **NE PAS** endommager le cordon de charge :
    a) **NE PAS** tirer ou porter la base de charge par le cordon ou l'utiliser comme poignée.
    b) **NE PAS** débrancher l'appareil en tirant sur le cordon. Débrancher en tirant sur la prise de courant et non sur le cordon.
    c) **NE PAS** coincer le cordon dans une porte, ne pas le faire passer sur des arêtes tranchantes ou des angles vifs, et ne pas le laisser à proximité de surfaces chaudes.
    d) Le cordon d'alimentation ne peut pas être remplacé. Si le cordon est endommagé, l'appareil doit être mis au rebut.
17. **NE PAS** introduire d'objets dans la tête d'aspiration ou dans les ouvertures des accessoires. **NE PAS** utiliser l'appareil si une ouverture est bouchée : enlever la poussière, les peluches, les poils et cheveux et tout ce qui peut gêner le flux d'air. La base doit être branchée sur une prise de courant avec mise à la terre.
18. **NE PAS** utiliser l'appareil si le flux d'air dans le robot aspirateur est restreint. Si le passage de l'air est bloqué, éteindre l'aspirateur et retirer toute obstruction avant de le rallumer.
19. Ne pas approcher la tête d'aspiration et toutes les ouvertures de l'aspirateur des cheveux, du visage, des doigts, des pieds nus ou de vêtements amples.
20. **NE PAS** utiliser le robot aspirateur s'il ne fonctionne pas correctement, s'il est tombé par terre ou dans de l'eau, s'il a été endommagé ou encore s'il a été laissé à l'extérieur.
21. **NE PAS** poser l'aspirateur sur des surfaces instables.
22. **NE PAS** utiliser l'appareil pour aspirer :
    a) des liquides ;
    b) de gros objets ;
    c) des objets durs ou tranchants (verre, clous, vis ou pièces de monnaie) ;
    d) de grosses quantités de poussière (notamment poussière de plâtre, cendres, braises) ;
    e) NE PAS utiliser l'appareil comme accessoire pour alimenter des outils destinés à la collecte de la poussière ;
    f) des objets fumants ou en cours de combustion (cendres chaudes, mégots de cigarettes ou allumettes) ;
    g) des produits inflammables ou combustibles (essence à briquet, carburant ou kérosène) ;
    h) des solutions toxiques (eau de javel, ammoniaque ou nettoyant pour canalisations) ;
    i) des matières toxiques (liquides à concentration élevée d'eau de javel, d'ammoniaque ou solution de nettoyage des canalisations).
23. **NE PAS** utiliser dans les endroits suivants : a) surfaces mouillées ou humides ;
    b) zones extérieures près de cheminées dont l'entrée n'est pas fermée ;
    c) espaces fermés pouvant contenir des vapeurs ou fumées explosives ou toxiques (essence à briquet, carburant, kérosène, peinture, diluants à peinture, produits antimites ou poussières inflammables) ;
    d) zones équipées d'un chauffage d'appoint ;
    e) près de cheminées dont l'entrée n'est pas fermée.
24. Éteindre le robot aspirateur avant toute activité d'ajustement, de nettoyage, d'entretien ou de dépannage. Remarque : en position O (ARRÊT), le robot consomme encore une faible quantité d'électricité.
25. Laisser les filtres sécher complètement à l'air libre avant de les remettre dans l'aspirateur afin d'éviter que le liquide ne soit aspiré dans les pièces électriques.
26. **NE PAS** modifier ou tenter de réparer le robot aspirateur ou la batterie par soi-même, sauf comme indiqué dans cette notice d'utilisation. **NE PAS** utiliser l'aspirateur s'il a été modifié ou endommagé.
27. Tenir les doigts à distance des roues et du système de suspension lorsque le robot est allumé.
28. Nettoyer tout liquide renversé sur la base ou le sol, car cela pourrait entraîner un risque de choc électrique et/ou endommager le sol.
29. **NE PAS** utiliser de produits nettoyants (nettoyants multi-usages, nettoyants pour vitres, eau de Javel) sur les surfaces brillantes et polies de la base ou du robot car ils contiennent des produits chimiques qui risqueraient de les endommager. Utiliser à la place un chiffon doux imprégné d'un peu d'eau pour nettoyer délicatement ces surfaces.
30. Pour éviter toute corrosion ou tout dommage, il convient d'utiliser uniquement du nettoyant pour sols de la marque Shark® dans le réservoir d'eau propre. Ne pas ajouter trop de liquide de nettoyage afin d'éviter un mauvais fonctionnement du robot en raison de glissements. Pour éviter toute déformation du réservoir d'eau, ne pas ajouter d'eau chaude dans le réservoir, mais uniquement de l'eau à température ambiante. S'il reste des traces d'eau sur le réservoir d'eau, il convient de les essuyer avant de le réinstaller.
31. Pour empêcher le robot d'aller au-delà des limites non sûres (escaliers/rebords, cheminées, zones d'eau), définir ces zones comme des zones interdites en utilisant la fonction de cartographie dans l'application mobile SharkClean. Après avoir défini ces limites, faire fonctionner l'aspirateur et vérifier que les paramètres empêchent réellement l'aspirateur de franchir les limites définies. Adapter les paramètres si nécessaire. Pour ceux qui n'utilisent pas l'application, utiliser un blocage physique afin d'empêcher le robot de franchir ces limites.

UTILISATION DE LA BATTERIE

32. La batterie représente la source d'alimentation de l'aspirateur. Lire et suivre attentivement les consignes relatives à la recharge.
33. Pour éviter la mise sous tension involontaire, toujours éteindre l'aspirateur avant de le soulever ou de le porter.
34. Utiliser uniquement la base de charge SHARK et la batterie indiquées dans le tableau ci-dessous et utiliser uniquement la batterie RVBAT85014 (50E). L'utilisation de batteries ou de chargeurs de batteries autres que ceux indiqués pourrait créer un risque d'incendie.
35. Tenir la batterie à l'écart d'objets métalliques tels que les trombones, les pièces de monnaie, les clés, les clous ou les vis. Le court-circuit des bornes de la batterie augmente le risque d'incendie ou de brûlures.
36. Dans des conditions abusives, du liquide peut être éjecté de la batterie. Éviter tout contact avec ce liquide, car il peut provoquer des irritations ou des brûlures. En cas de contact, rincer abondamment à l'eau. En cas de contact du liquide avec les yeux, consulter un professionnel de santé.
37. Le robot aspirateur ne doit pas être rangé, chargé ou utilisé à une température inférieure à 10 °C ou supérieure à 40 °C. S'assurer que la batterie et l'aspirateur sont à température ambiante avant de charger ou d'utiliser l'appareil. L'exposition du robot ou de la batterie à une température ne respectant pas la plage de températures indiquée risque d'endommager la batterie et d'augmenter les risques d'incendie.
38. **NE PAS** exposer le robot aspirateur ou la batterie au feu ou à une température supérieure à 130 °C car il existe un risque d'explosion.

Appareil	Batterie
UGS	RVBAT85014 (50E)

UGS de l'appareil	Base
RV2900XEEU **RV2900XEEUWH** **RV2910XEEUWH** **RV2920XEEUWH** **AV2900XEEUWH** **AV2910XEEUWH** **AV2920XEEUWH**	XDRV2900XLEU XDRV2901XLEU XDRV2910XLEU XDRV2920XLEU XDOCK2900XLEU XDOCK2910XLEU XDOCK2920XLEU

CONSIGNES DE DÉSINFECTION DU TAMPON DE LAVAGE

Pour obtenir un effet désinfectant sur le tampon de lavage du robot :

1. Remplissez le réservoir d'eau propre de la base avec de l'eau distillée jusqu'à la ligne de remplissage maximum.
2. Après chaque session de nettoyage humide, laissez la base laver et sécher complètement le tampon de lavage sans interruption.

CONSERVER CETTE NOTICE D'UTILISATION

Pour obtenir les derniers avertissements et mises en garde, rendez-vous sur sharkclean.eu

sharkclean.eu

COMPREND

1. Robot d'aspiration et de lavage

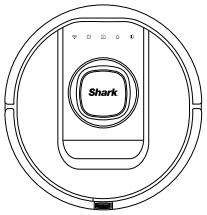

2. Base NeverTouch Pro

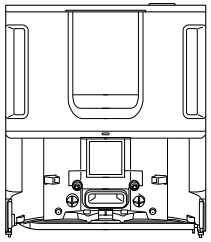

3. Brosse latérale (quantité variable)



4. Rampe

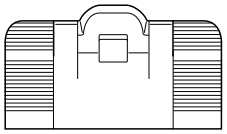

5. Boîtier de la cartouche anti-odeur (quantité variable)

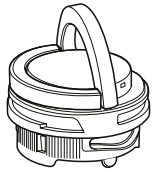

Remarque : non compris sur tous les modèles

6. Nettoyant multi-surfaces Shark 355 ml

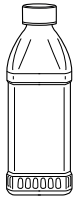

7. Filtre prémoteur du robot (quantité variable)

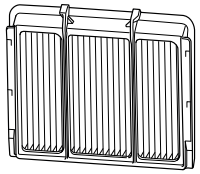

Au moins un filtre est compris sur tous les modèles et livré préinstallé.

8. Filtre post-moteur de la base (quantité variable)

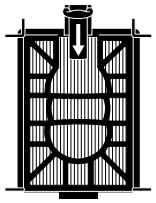

Au moins un filtre est compris sur tous les modèles et livré préinstallé.

9. Filtres prémoteur de la base (quantité variable)

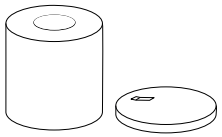

Au moins un filtre est compris sur tous les modèles et livré préinstallé.

PARAMÉTRER LA BASE SHARK NEVERTOUCH PRO

1 Installer la base

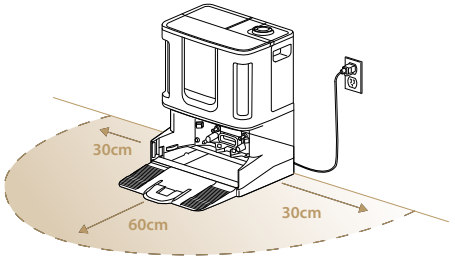

1. Enlevez tous les emballages plastiques et en mousse.
2. Placez la base sur une **surface dure** plane et horizontale, avec au moins **60 cm d'espace libre à l'avant et 30 cm de chaque côté, à distance de tout objet, meuble ou surface recouverte de moquette.**
3. Placez la base près de votre routeur pour obtenir un signal Wi-Fi puissant et veillez à ce qu'elle ne soit pas exposée à la lumière directe du soleil.
4. Choisissez un emplacement permanent pour la base du robot. En effet, à chaque fois que vous modifiez sa position, votre robot doit effectuer une nouvelle cartographie de votre maison.
5. Branchez la base. Le voyant LED de la base devient blanc lorsque la base est allumée.

2 Installer la rampe sur la base

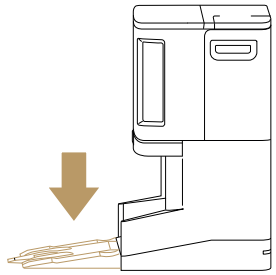

1. Alignez le côté plat de la rampe avec le bas de la base.
2. **Soulevez légèrement la rampe au-dessus de la base, alignez-la, puis appuyez jusqu'à ce que la rampe s'enclenche avec un déclic.**
3. Laissez environ 60 cm d'espace au sol devant la base, en partant du bout de la rampe. **Ne placez pas la base à moins de 60 cm d'une moquette ou d'un tapis.**

3 Remplir le réservoir d'eau propre

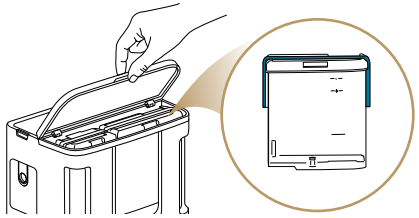

1. Soulevez le couvercle principal à l'avant de la base. Retirez le réservoir d'eau propre avec la poignée bleue.
2. **Ajoutez de l'eau à température ambiante jusqu'à la ligne de remplissage ◊ et 355 ml maximum de nettoyant multi-surfaces Shark jusqu'à la ligne de remplissage ⁘.**

Remarque : *utilisez UNIQUEMENT le nettoyant pour sols Shark fourni.*

4 Insérer le boîtier de la cartouche anti-odeur

Remarque : non compris sur tous les modèles.

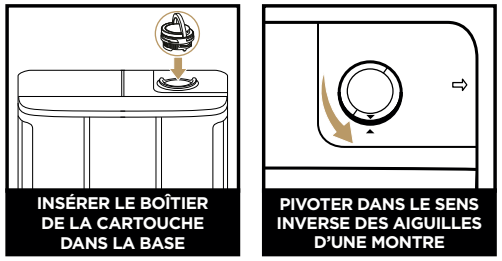

Remarque : *assurez-vous que le boîtier de la cartouche anti-odeur est bien installé dans la base avant d'utiliser le robot.*

1. La cartouche anti-odeur se trouve à l'intérieur de la boîte contenant le robot, dans une boîte métallique circulaire. Ouvrez l'emballage et retirez la cartouche.
2. Soulevez la poignée du boîtier anti-odeur. Alignez les flèches et insérez la cartouche dans l'emplacement situé en haut à droite de la base.
3. Pour verrouiller et enclencher la cartouche, tournez-la **dans le sens inverse des aiguilles d'une montre** jusqu'à entendre au moins un déclic.
4. Continuez à tourner le boîtier vers la position d'intensité maximum pour augmenter l'intensité.

CONFIGURER VOTRE ROBOT SHARK ET L'APPLICATION

1 Installer une brosse latérale

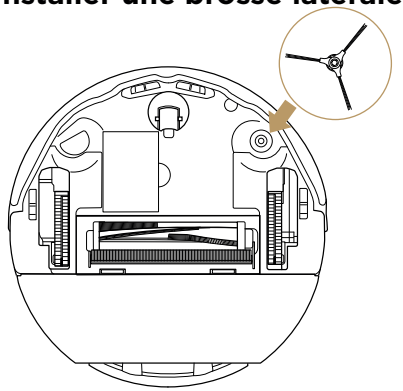

1. Retirez tout le film plastique et prenez une brosse latérale dans la boîte correspondante.
2. Alignez l'orifice de la brosse avec la cheville située sous le robot, puis appuyez sur la brosse jusqu'à ce qu'elle s'enclenche.

Remarque : *des brosses latérales supplémentaires peuvent être comprises comme pièces de rechange, mais une seule doit être installée sur le robot.*

2 Mettre le robot sur la base pour le charger

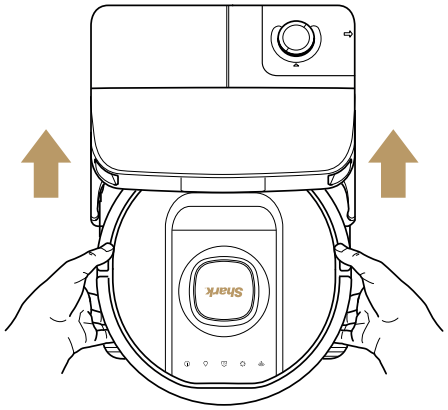

1. **Alignez le robot avec le logo Shark à l'envers, puis posusez-le sur la rampe dans la base.**
2. Le voyant LED de la base s'allume en **vert** lorsque le robot se charge.

3 Télécharger l'application SharkClean

Download on the App Store

GET IT ON Google Play

1. Lorsque l'application vous le demande, appuyez sur la touche Wi-Fi de votre robot pour passer en mode d'appairage. Une fois en mode d'appairage, votre robot indiquera « I am ready to connect to Wi-Fi » (Je suis prêt à me connecter au Wi-Fi).

Profitez de nombreuses fonctionnalités avec l'application, y compris :

- ✔ Planification
- ✔ Routines personnalisées
- ✔ Commande à distance
- ✔ Rapports de nettoyage
- ✔ Zones interdites

REMARQUE : si la touche Wi-Fi ne répond pas, appuyez sur les touches + + pendant 3 secondes pour réinitialiser le Wi-Fi.

PRÉSENTATION DE VOTRE ROBOT SHARK

DESSUS

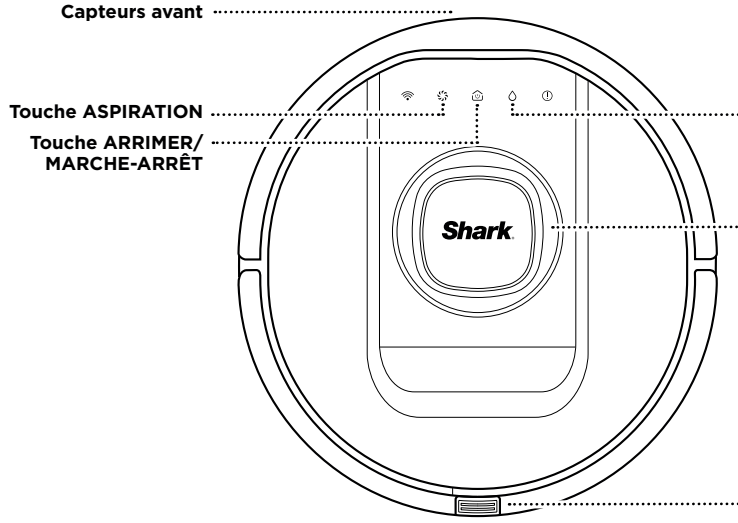

DESSOUS

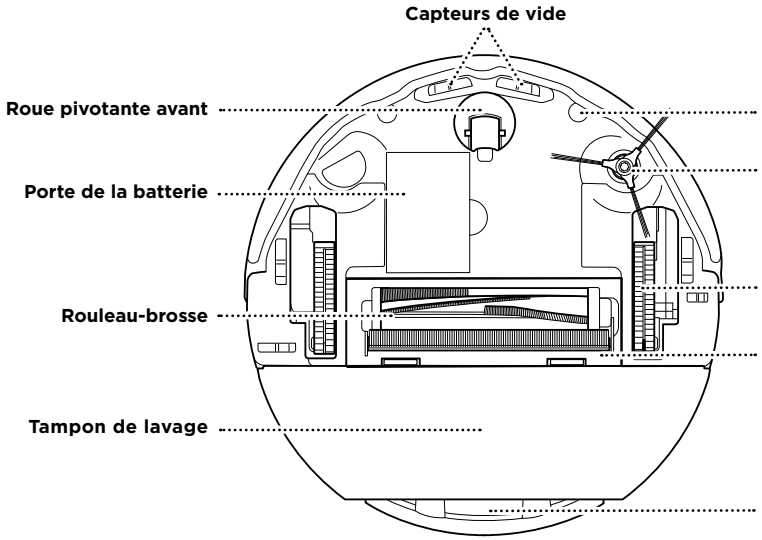

AVANT

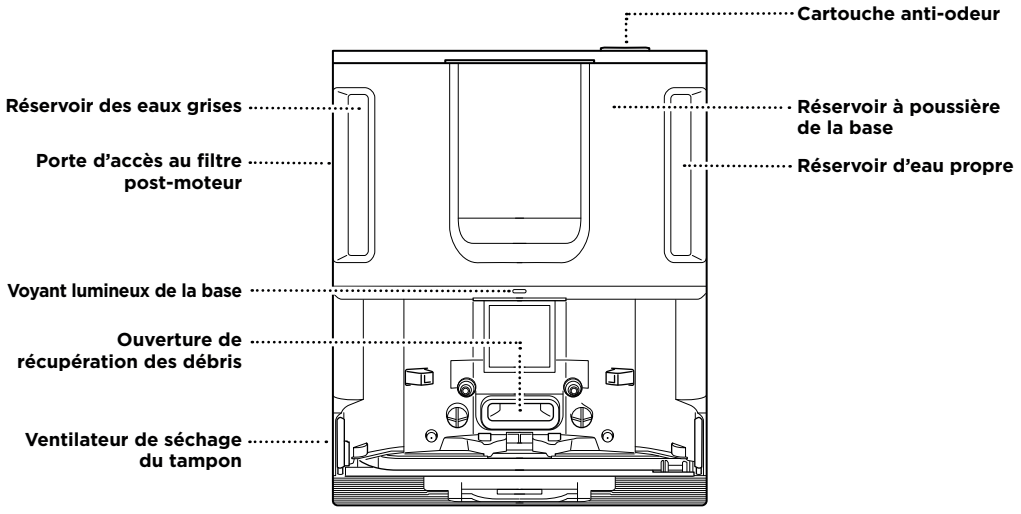

ARRIÈRE

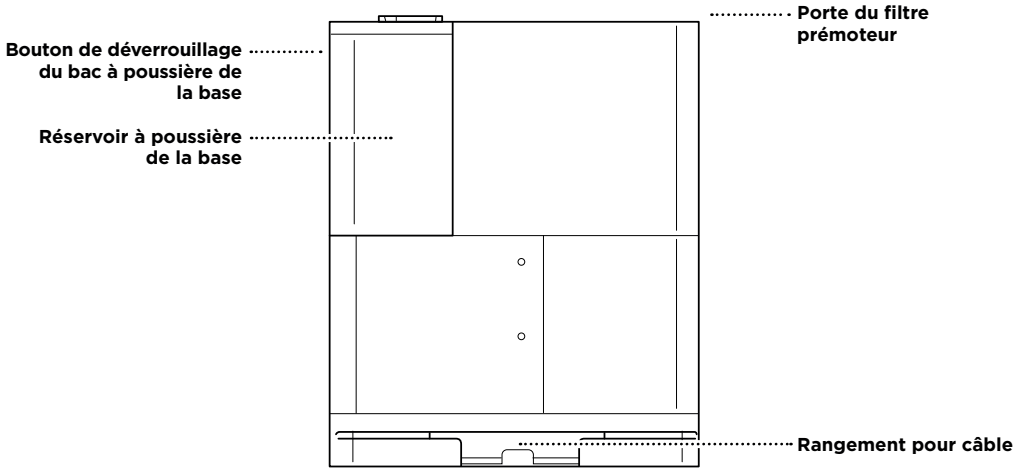

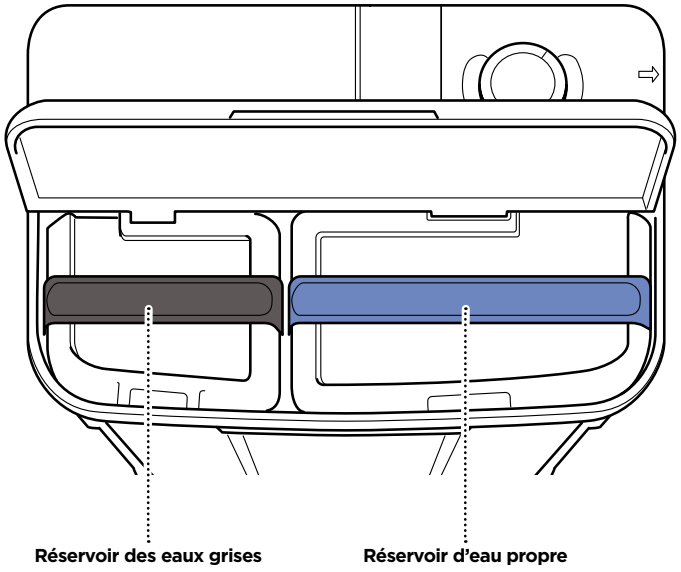

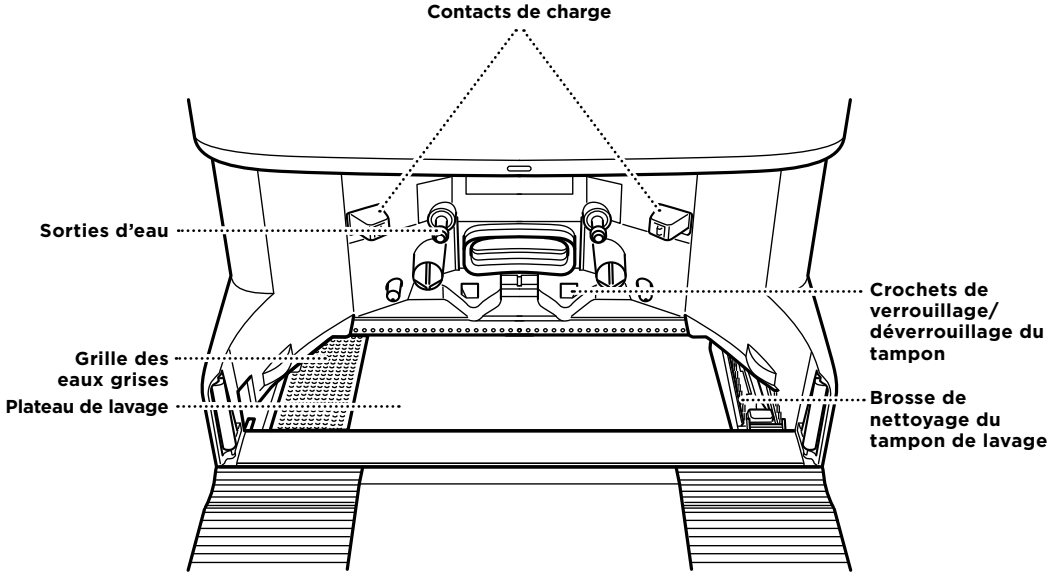

PRÉPARER VOTRE MAISON

Votre robot utilise une série de capteurs pour se déplacer le long des murs, des pieds des meubles et autres obstacles pendant le nettoyage. Pour obtenir de meilleurs résultats, préparez votre maison comme indiqué ci-dessous.

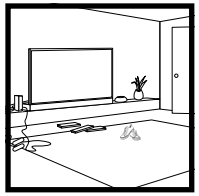

OBSTACLES
Votre robot PowerDetect détecte les obstacles et les contourne. Pour vous assurer d'avoir une carte complète de votre maison, avant le premier Explore Run (Cycle d'exploration) du robot, retirez les objets tels que les chaussettes, les chaussures et les jouets, et ouvrez toutes les portes intérieures.

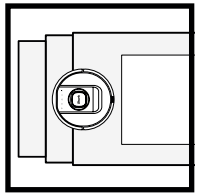

ESCALIERS
Les capteurs de vide de votre robot l'empêchent de tomber d'un rebord. Afin de permettre un fonctionnement efficace de ces capteurs quel que soit le mode, tous les tapis longs et classiques doivent être positionnés à au moins 20 cm de distance des escaliers (ou recouvrir le sol en continu jusqu'au bord des escaliers).

CARTOGRAPHIE DE VOTRE MAISON

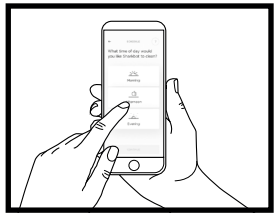

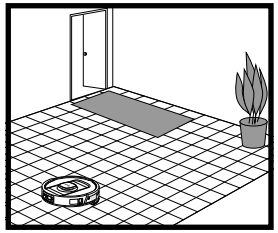

Une fois la configuration terminée, votre robot réalisera un **Explore Run (Cycle d'exploration)** pour créer une première carte de votre maison. Dans votre application SharkClean, sélectionnez :

Quick Explore (Exploration rapide) :

- Le robot pénétrera rapidement dans chaque pièce et examinera les lieux afin d'identifier les murs, les meubles et autres obstacles. Cela devrait prendre environ 10 minutes.
- Après le Quick Explore (Exploration rapide), il est possible de demander au robot d'effectuer un Carpet Detection Run (Cycle de détection des tapis/moquettes) dans certaines pièces. Cela lui permettra de cartographier avec précision les zones avec des tapis/moquettes et de les éviter lors des sessions de nettoyage humide.

Nous vous recommandons de vous connecter à l'application, mais vous pouvez également envoyer manuellement votre robot pour explorer et nettoyer :

- Appuyez sur Vacuum (Aspirateur) sur votre robot. Lors de sa première session, votre robot aspirera automatiquement tout en cartographiant la pièce et en identifiant les murs, meubles, tapis et autres obstacles.
- Cette première session peut prendre jusqu'à quelques heures en fonction de la taille de votre maison.

REMARQUE : il est nécessaire d'envoyer le robot explorer toute votre maison avant de lancer une session de nettoyage.

DÉTECTEUR 3D ET NAVIGATION LASER PAR IA

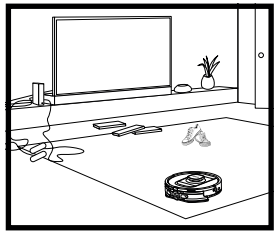

Détection d'objets : La technologie de détection des objets du robot lui permet de se déplacer autour des obstacles ainsi que de certains objets courants dans une maison comme les cordons, câbles, chaussures, jouets et vêtements.

Cartographie des tapis/moquettes : Votre robot détectera les zones comprenant des tapis/de la moquette lors de sa première session d'aspiration. Si les tapis sont déplacés, le robot devra sans doute explorer de nouveau votre maison.

CONSEIL : veillez à recharger complètement le robot avant son premier nettoyage, afin de lui permettre d'explorer, de cartographier et de nettoyer au maximum votre maison. Un chargement complet de la batterie peut prendre jusqu'à 4 heures*.
** Le temps de charge peut varier.*

VOTRE ROBOT AU QUOTIDIEN

Des questions ? Pour consulter des vidéos pratiques, des FAQ, des processus de dépannage, ainsi que des conseils et astuces, rendez-vous sur **sharkclean.eu**

ÉVITER DE DÉPLACER LE ROBOT OU LA BASE



Lorsque votre robot est en cours de nettoyage, veillez à **NE PAS** le ramasser pour l'emmener dans une autre pièce et à NE PAS déplacer la base NeverTouch Pro. Cela risquerait d'entraver la capacité du robot à cartographier votre intérieur. Si la base est déplacée, vous devrez cartographier à nouveau votre maison.

ENTRÉES DE PIÈCES ET SEUILS

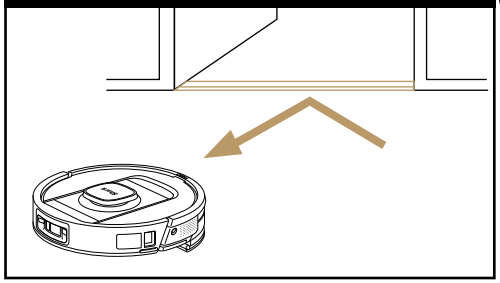

Grâce à la technologie NeverStuck, votre robot peut franchir la plupart des seuils. Cependant, si un seuil dépasse 2,5 cm, définissez une zone interdite dans l'application pour bloquer l'accès à cette zone.

CHARGEMENT

IMPORTANT : Veillez à recharger complètement le robot avant son premier nettoyage, afin de lui permettre d'explorer, de cartographier et de nettoyer au maximum votre maison. Un chargement complet de la batterie peut prendre jusqu'à 4 heures*.

MARCHE/ARRÊT

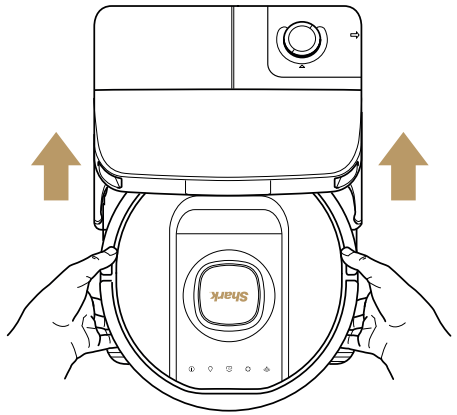

Placez le robot sur la base pour le mettre en charge. Alignez le robot avec le logo Shark à l'envers, puis poussez-le sur la rampe dans la base. Pour éteindre le robot, retirez-le de la base et appuyez sur la touche Arrimer/Marche-Arrêt pendant 3 secondes.

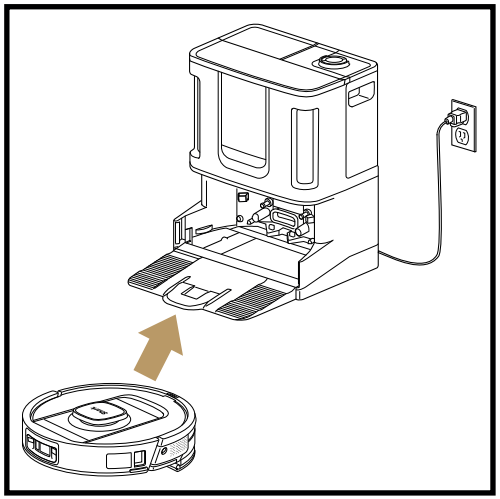

Une fois la session de nettoyage terminée, ou si le niveau de batterie est faible, le robot se dirigera vers la base et s'arrimera automatiquement. Si le robot ne retourne pas à la base, il a peut-être rencontré des problèmes en cours de route. Engagez manuellement le robot dans la base pour le recharger et préparer la prochaine session.

REMARQUE : lorsque vous placez manuellement le robot sur la base, assurez-vous que les contacts de charge à l'arrière du robot touchent ceux de la base.

REMARQUE : lorsque vous prenez le robot, assurez-vous de ne pas placer vos doigts entre le pare-chocs et l'arrière du robot.

** Le temps de charge peut varier.*

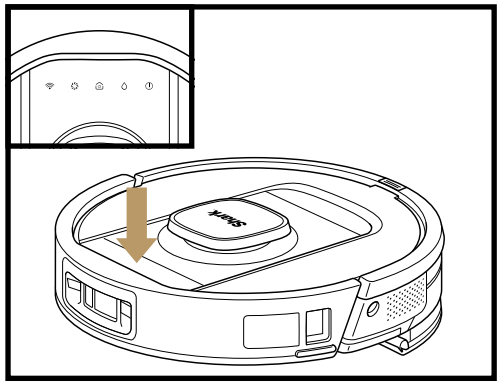

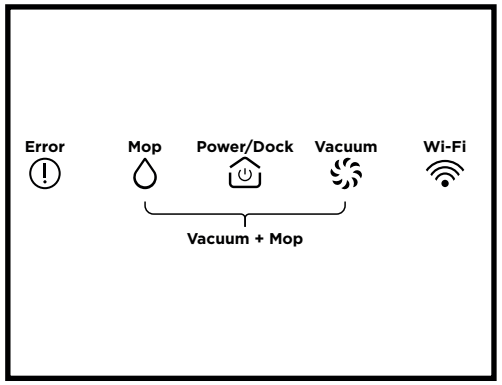

INTERFACE UTILISATEUR DU ROBOT

TOUCHE WI-FI

- Une fois allumée, appuyez pour mettre le robot en mode d'appairage.
- L'icône clignote en **BLEU** en mode d'appairage et **s'éteint** une fois la connexion établie.

Touche ASPIRATION

- Appuyez pour lancer l'aspiration. L'icône s'allume en **VIOLET** pendant que le robot aspire. Appuyez à nouveau sur la touche pour mettre en pause la session de nettoyage.

TOUCHE ARRIMER/MARCHE-ARRÊT

- Appuyez pour renvoyer le robot vers la base. Appuyez à nouveau pour interrompre l'arrimage.
- Appuyez sur la touche pendant 3 secondes pour allumer ou éteindre le robot.

TOUCHE LAVAGE

- Appuyez pour commencer à aspirer et laver les sols nus. L'icône s'allume en **BLEU** pendant que le robot lave. Appuyez à nouveau pour interrompre la session de nettoyage.

TOUCHE D'ERREUR

- Quand elle est allumée, appuyez sur la touche pour répéter le message d'erreur.
- Les erreurs en **ROUGE** nécessitent une attention immédiate et les erreurs en **ORANGE** nécessitent une maintenance.

CONSEILS ET ASTUCES SUPPLÉMENTAIRES

RÉINITIALISATION DU WI-FI

- Si la touche Wi-Fi n'est **PAS** allumée mais que votre robot n'est toujours pas connecté à l'application, vous devrez réinitialiser le Wi-Fi.
- Appuyez sur les touches + + pendant 3 secondes pour réinitialiser le Wi-Fi.

ASPIRER + LAVER

- Appuyez sur les touches + pendant 3 secondes pour commencer un nettoyage complet de la maison. Le robot va d'abord aspirer les moquettes/tapis, avant d'aspirer et de laver les sols durs.

LAVER CERTAINES ZONES

- Pour nettoyer une zone de 1,5 m sur 1,5 m de votre maison, placez le robot à l'endroit que vous souhaitez nettoyer et appuyez sur la touche pendant 3 secondes pour aspirer ou pendant 3 secondes pour laver.

REMARQUE : pendant une session de nettoyage, le robot aspire également, mais uniquement sur les sols nus. Pour aspirer les tapis/moquettes, sélectionnez le mode Vacuum + Mop (Aspirateur + Lavage).

INTERFACE UTILISATEUR DU ROBOT

INDICATEURS DE DÉTECTION

Votre robot Shark PowerDetect peut détecter les types de sols, les bords et les débris. Il est équipé d'indicateurs utiles qui vous avertissent lorsqu'une zone sale a été identifiée afin de procéder à un nettoyage plus intensif.



DIRT DETECT détecte les zones où les débris sont nombreux. Cela augmente automatiquement la puissance d'aspiration et le nombre de passages jusqu'à ce qu'aucune saleté ne soit plus détectée.

- Lorsque des saletés sont détectées, les voyants sous le robot s'allument en **VIOLET** pour indiquer que la fonction Dirt Detect a été activée.



ERROR DETECT se déclenche lorsque votre robot détecte un problème.

- Lorsqu'une erreur est détectée, les voyants sous le robot s'allument en **ROUGE,** indiquant qu'une attention immédiate est requise.
- Lorsqu'un avertissement est détecté, les voyants sous le robot s'allument en **ORANGE,** indiquant qu'une maintenance est nécessaire. Appuyez sur la touche Error (Erreur) sur l'interface utilisateur du robot pour que le robot répète le message d'erreur.

Rendez-vous sur **sharkclean.eu** pour toute question concernant l'application.

UTILISATION DE L'APPLICATION SHARKCLEAN



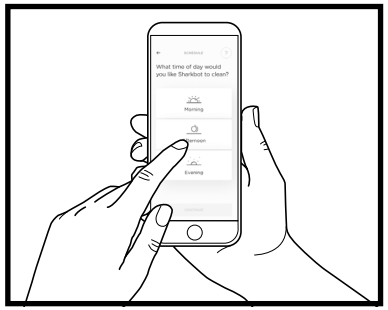

Obtenez le meilleur de votre robot aspirateur Shark grâce aux fonctionnalités suivantes dans l'application :

QUICK EXPLORE (EXPLORATION RAPIDE)
- Votre robot passera quelques minutes à explorer et à créer une carte initiale de votre maison.

VACUUM + MOP (ASPIRER + LAVER)
- Nettoyage complet de la maison. Aspiration des zones de moquette/tapis, puis aspiration et lavage des sols nus.

NO-GO ZONES (ZONES INTERDITES)
- Définissez des zones interdites dans l'application pour tenir votre robot éloigné des zones que vous souhaitez qu'il évite.

PLANIFICATION
- Configurez des nettoyages pour toute la maison ou pour une pièce spécifique, à tout moment, n'importe quel jour.

CONTRÔLABLE PARTOUT
- Où que vous soyez, vous contrôlez votre robot.

RÉGLAGES PERSONNALISABLES
- Ajustez facilement la puissance d'aspiration, le niveau de saturation du tampon, le volume de notification et bien plus encore.

RAPPORTS DE NETTOYAGE
- L'application génère un rapport de nettoyage à chaque fois que votre robot nettoie un espace.

CONFIGURATION DU CONTRÔLE VOCAL

Rendez-vous sur **sharkclean.eu** pour obtenir les consignes d'installation, notamment pour activer Shark Skill pour Amazon Alexa et utiliser votre robot avec l'Assistant Google.

Assistant Google :

Ok Google, passe l'aspirateur.

Ok Google, dis à (nom du robot) de passer l'aspirateur.

Ok Google, mets l'aspirateur en pause.

Ok Google, dis à (nom du robot) de retourner à la base.

Amazon Alexa :

Alexa, demande à Shark d'aspirer/nettoyer le (nom de la pièce).

Alexa, allume/éteins le robot.

Alexa, envoie le robot à la base.

Rendez-vous sur **sharkclean.eu** pour toute question concernant l'application.

Comment utiliser mon robot avec Amazon Alexa ?
Ouvrez l'application Amazon Alexa, allez dans le menu, puis sélectionnez Skills. Vous pouvez également accéder à la boutique Alexa Skills sur le site Web d'Amazon. Recherchez « Shark Skill ». Sélectionnez Shark Skill pour ouvrir la page détaillée, puis l'option « Enable Skill » (Activer la skill). Une fois l'option activée, vous pouvez demander à Alexa de contrôler votre robot (p. ex. « Alexa, dis à Shark de commencer à nettoyer »).

Comment puis-je configurer mon robot avec l'Assistant Google sur un appareil Apple ?
1. Téléchargez, ouvrez et connectez-vous à l'application Google Assistant. **2.** Sélectionnez l'icône « Explore » (Rechercher). Recherchez « Shark » et appuyez sur « Try it » (Tester). **3.** Pour permettre à Google de se connecter à votre compte SharkClean, connectez-vous à votre compte SharkClean. Il s'agit du même compte que vous avez utilisé pour configurer votre robot Shark dans l'application SharkClean. Appuyez sur « Authorize » (Autoriser) pour associer votre compte SharkClean à l'Assistant Google. Félicitations ! L'Assistant Google fonctionne désormais avec votre robot Shark. Démarrez votre robot avec la commande vocale « OK Google, dis à Shark de commencer à nettoyer ».

Comment puis-je configurer mon robot avec l'Assistant Google sur un appareil Android ?
1. Téléchargez, ouvrez et connectez-vous à l'application Google Assistant. **2.** Sélectionnez l'icône « Explore » (Rechercher). Recherchez « Shark » et appuyez sur « Link » (Associer). **3.** Connectez-vous à votre compte SharkClean. Il s'agit du même compte que vous avez utilisé pour configurer votre robot Shark dans l'application SharkClean. Félicitations ! L'Assistant Google fonctionne désormais avec votre robot Shark. Démarrez votre robot avec la commande vocale « OK Google, dis à Shark de commencer à nettoyer ».

RÉSOLUTION DES PROBLÈMES DE WI-FI

Que dois-je faire si mon Wi-Fi se déconnecte de manière aléatoire ?
Éteignez le robot en le retirant de la base et en appuyant sur la touche Arrimer/Marche-Arrêt pendant 3 secondes. Patientez 30 secondes, puis rallumez le robot en le mettant dans la base pour le charger. Éteignez votre téléphone. Patientez 30 secondes, puis rallumez-le. Ouvrez les paramètres Wi-Fi de votre téléphone, localisez le réseau Shark et sélectionnez « Forget Network » (Oublier ce réseau). Rouvrez l'application SharkClean et relancez le processus de connexion. Il est normal que votre robot perde temporairement la connectivité lorsqu'il passe sous les meubles ou s'éloigne du routeur. Votre robot Shark devrait se reconnecter automatiquement au Wi-Fi. Si le robot ne se reconnecte pas, éteignez-le, patientez 30 secondes, rallumez-le et replacez-le sur la base.

Que dois-je faire si mon robot n'est pas connecté au Wi-Fi, mais que je ne vois pas l'icône Wi-Fi ?
Réinitialisez le Wi-Fi sur votre robot. Appuyez sur les touches + + sur le robot pendant 3 secondes pour réinitialiser le Wi-Fi. L'icône Wi-Fi s'allume en **BLEU** pour indiquer que le robot est en mode d'appairage et le robot indique « I am ready to connect to Wi-Fi » (Je suis prêt à me connecter au Wi-Fi).

Que dois-je faire si j'ai validé un mot de passe de réseau sans fil incorrect ?
Fermez l'application, puis rouvrez-la. Assurez-vous que vous avez saisi le bon mot de passe de réseau Wi-Fi. Dans les paramètres réseau de votre téléphone, choisissez votre réseau 2,4 GHz domestique et sélectionnez Forget (Oublier ce réseau). Reconnectez-vous à votre réseau domestique. Vérifiez que vous utilisez le bon mot de passe. Si vous avez pu vous connecter à votre réseau domestique, passez au processus de configuration de l'application. Nous vous recommandons de cliquer sur l'icône en forme d'œil lorsque vous saisissez votre mot de passe pour vous assurer qu'il est correct. Éteignez votre routeur et attendez 30 secondes. Rallumez votre routeur. Vérifiez que votre réseau 2,4 GHz est visible dans les paramètres de votre téléphone. Mettez le robot hors tension et patientez 10 secondes. Remettez le robot sous tension et attendez l'invite vocale. Forcez la fermeture de l'application et relancez le processus de connexion sur le robot. Si vous ne parvenez pas à localiser votre mot de passe Wi-Fi, veuillez contacter votre fournisseur d'accès Internet.

Que dois-je faire si mon nom d'utilisateur ou mon mot de passe n'est pas valide ?
Nous vous recommandons de cliquer sur l'icône en forme d'œil à côté du champ de mot de passe, afin de vérifier que vous avez bien saisi votre mot de passe. Sélectionnez l'option « Forgot Password » (Mot de passe oublié) sur la page de connexion. Le système automatisé va vous envoyer par e-mail un lien permettant de réinitialiser votre mot de passe. Si vous ne voyez pas d'e-mail, recherchez dans votre boîte de réception et dans votre dossier de spam les e-mails provenant de mysharkninja@sharkninja.com. Vous pouvez utiliser l'option « Resend code » (Renvoyer le code) pour recevoir à nouveau l'e-mail.

Que dois-je faire s'il y a un problème de réinitialisation du mot de passe (e-mail non reçu ou jeton non valide) ?
Sélectionnez l'option « Forgot Password » (Mot de passe oublié) sur la page de connexion. Le système automatisé va vous envoyer par e-mail un lien permettant de réinitialiser votre mot de passe. Si vous ne voyez pas d'e-mail, recherchez dans votre boîte de réception et dans votre dossier de spam les e-mails provenant de mysharkninja@sharkninja.com. Vous pouvez utiliser l'option « Resend code » (Renvoyer le code) pour recevoir à nouveau l'e-mail.

Que faire si mon robot ne se connecte pas ou perd la connexion au Wi-Fi ?
Si vous êtes un utilisateur iOS, vous devez activer l'accès au réseau local sur votre téléphone pour l'application SharkClean. Veuillez suivre les étapes suivantes pour l'activation.
- Accédez aux paramètres de votre téléphone —> Sélectionnez Confidentialité —> Sélectionnez Réseau local —> Activez SharkClean, puis réessayez de vous connecter.
- Assurez-vous que votre téléphone est connecté à votre réseau Wi-Fi domestique avant d'essayer de connecter votre robot.
- Les réseaux Wi-Fi domestiques sont généralement compatibles avec les fréquences 2,4 GHz et 5 GHz. Vérifiez que vous êtes connecté(e) à un réseau 2,4 GHz lorsque vous saisissez votre nom d'utilisateur et votre mot de passe.
- Assurez-vous que votre robot est allumé et que vous entendez une invite audio. N'utilisez pas de VPN ou de serveur proxy. Assurez-vous que l'isolation Wi-Fi est désactivée sur le routeur.

Remarque : l'aspirateur robot Shark ne peut pas se connecter à une fréquence de 5 GHz.

RÉSOLUTION DES PROBLÈMES DE WI-FI

RÉSOLUTION DES PROBLÈMES DE WI-FI

- Les réseaux Wi-Fi domestiques sont généralement compatibles avec les fréquences 2,4 GHz et 5 GHz.
- N'utilisez pas de VPN ou de serveur proxy. Hotspot disponible pour se connecter uniquement à 2,4 GHz.
- Assurez-vous que l'isolation Wi-Fi est désactivée sur le routeur.

Réinitialisez votre Wi-Fi

- Appuyez sur les touches + + sur le robot pendant 3 secondes pour réinitialiser le Wi-Fi.
- Si vous ne parvenez pas à vous connecter, rendez-vous sur **sharkclean.eu**

VOUS NE PARVENEZ TOUJOURS PAS À ÉTABLIR DE CONNEXION ?

Redémarrez votre téléphone

- Éteignez votre téléphone, patientez 30 secondes, puis rallumez-le et connectez-le au Wi-Fi.

Redémarrez votre robot

- Éteignez le robot en le retirant de la base et en appuyant sur la touche Arrimer/Marche-Arrêt pendant 3 secondes. Patientez 30 secondes, puis mettez le robot dans la base pour l'allumer.

Redémarrer le routeur

- Débranchez le câble d'alimentation du routeur pendant 30 secondes, puis rebranchez-le. Patientez plusieurs minutes, le temps que votre routeur se réinitialise complètement.

REMARQUE : les services et interfaces réseau suivants sont activés par défaut sur l'appareil :
- Interface Bluetooth : utilisée pour les configurations d'équipement via l'application.
- Interface Wi-Fi : utilisée pour la connexion réseau de l'équipement.
- Service NTP : utilisé pour obtenir l'heure.

VUE D'ENSEMBLE DE L'ENTRETIEN DE LA BASE

ATTENTION : Avant d'effectuer toute opération d'entretien, débranchez la base.

Composant	Fréquence	Pièce(s) de rechange
Réservoir à poussière de la base	Vider tous les 60 jours, ou selon les besoins.	XDRV29XLDCEUK 1596KKU2900EUK
Filtres prémoteur de la base	Nettoyer tous les 30 jours, ou selon les besoins.	XPRFRV2800EEU
Filtre post-moteur de la base (HEPA)	Nettoyer tous les 6 mois, ou selon les besoins.	XPMFRV2800EEU
Rampe de la base	Nettoyer tous les 3 mois, ou selon les besoins.	XDRV2900RPBUK XDRV2900RPWUK
Plateau de lavage de la base	Nettoyer tous les 30 jours, ou selon les besoins.	S.O.
Grille des eaux grises	Nettoyer tous les 30 jours, ou selon les besoins.	XMFRV2800WDEUK
Technologie anti-odeur **REMARQUE :** la technologie anti-odeur n'est pas présente sur tous les modèles.	Il est recommandé de remplacer la cartouche anti-odeur tous les 6 mois ou selon les besoins.	XSK3000EUUKT
Réservoir d'eau propre	Nettoyer tous les 30 jours, ou avant chaque remplissage.	XDRV29XLCWEUK
Réservoir des eaux grises	Nettoyer tous les 30 jours, ou selon les besoins.	XDRV29XLDWEUK

CONSIGNES DE DÉSINFECTION DU TAMPON DE LAVAGE

Pour obtenir un effet désinfectant sur le tampon de nettoyage du robot :

1. Remplissez le réservoir d'eau propre de la base avec de l'eau distillée jusqu'à la ligne de remplissage maximal .
2. Après chaque session de nettoyage humide, laissez la base laver et sécher complètement le tampon sans interruption.

Pour acheter des pièces et des accessoires, rendez-vous sur **sharkclean.eu**

VUE D'ENSEMBLE DU ROBOT

ATTENTION : Avant toute opération de maintenance, éteignez votre robot en appuyant sur la touche Arrimer/Marche-Arrêt pendant 3 secondes, puis retirez le réservoir d'eau.

Composant	Fréquence	Pièce(s) de rechange
Rouleau-brosse	Nettoyer tous les 30 jours, ou selon les besoins.	4947K2800WDEUK
Filtre	Nettoyer tous les 30 jours, ou selon les besoins.	XPRFRV2500EUK
Bac à poussière	Nettoyer tous les 30 jours, ou selon les besoins.	XDC2900WDBEUK XDC2910WDWEUK
Tampon de lavage REMARQUE : après une session de lavage, la base nettoie et sèche automatiquement le tampon du robot. Un nettoyage supplémentaire en lave-linge peut être nécessaire de temps en temps.	Remplacer le tampon tous les 2 ans, ou selon les besoins.	PADRV29WDAEUK PADRV290WDEUK
Capteurs et contacts de charge	Nettoyer tous les 30 jours, ou selon les besoins.	S.O.
Brosse latérale	Remplacer quand nécessaire	820KKU2800WDEU

Nom du capteur	Description de la fonction
Capteur de vide	Les capteurs de vide utilisent la télémétrie infrarouge pour empêcher votre robot de tomber dans les escaliers ou de basculer dans le vide. Si les capteurs de vide détectent des escaliers ou des rebords, le robot s'arrête.
Capteur LiDAR	Le capteur LiDAR utilise la télémétrie laser pour aider le robot à créer des cartes de votre maison. La distance de détection est de 8 m.
Capteur 3D RGB	À l'aide d'une caméra RVB, d'un laser linéaire et d'une caméra infrarouge, le capteur 3D scanne les objets afin d'identifier une image à l'aide d'algorithmes. Champ de vision : H = 94,7°, V = 75,1°, D = 115,6°.
Capteur de suivi des murs gauche	Le capteur de suivi des murs gauche détecte la distance entre les objets et le côté gauche du robot grâce à la télémétrie ToF. La distance de détection est de 30 mm.
Capteur de suivi des murs droit	Le capteur de suivi des murs droit détecte la distance entre les objets et le côté droit du robot grâce au laser linéaire. La distance de détection est de 100 mm.

Pour acheter des pièces et des accessoires, rendez-vous sur **sharkclean.eu**

ENTRETIEN DE LA BASE

ATTENTION : Avant d'effectuer toute opération d'entretien, débranchez la base.

ENTRETIEN DU BAC À POUSSIÈRE DE LA BASE

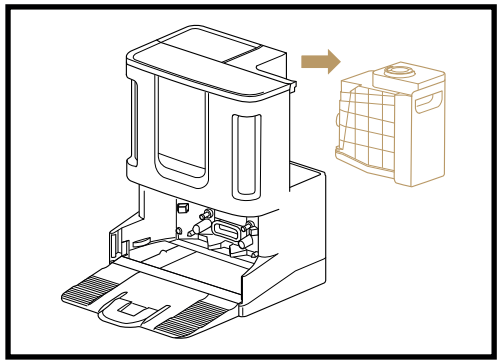

1. Videz le bac à poussière de la base tous les 60 jours.
2. Pour détacher le bac, appuyez sur le bouton de **déverrouillage** du **bac à poussière**, sur le côté arrière droit de la base, puis tirez sur le bac pour le sortir.

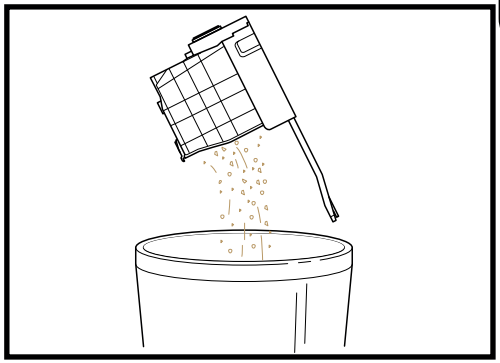

3. Pour le vider, tenez-le au-dessus d'une poubelle et appuyez sur le bouton de déverrouillage orange. Tapotez légèrement le bac à poussière contre l'intérieur de la poubelle pour faire tomber les débris restants. Utilisez un chiffon sec pour essuyer les filtres à mailles gris à l'intérieur du bac à poussière. Replacez le bac en l'engageant dans la fente de la base jusqu'à entendre un déclic.

NETTOYAGE ET REMPLACEMENT DES FILTRES DE LA BASE

Nettoyez régulièrement les filtres pour que votre robot conserve une puissance d'aspiration optimale. Remplacez les filtres tous les 6 à 12 mois ou selon les besoins.

IMPORTANT : N'UTILISEZ PAS de savon pour le nettoyage des filtres.

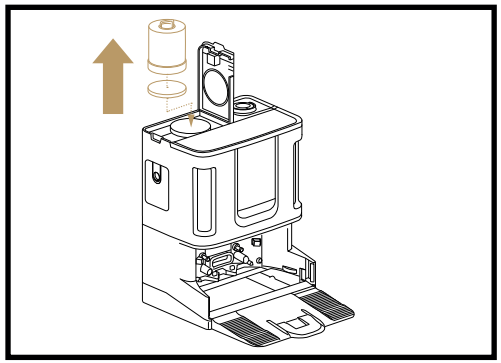

NETTOYEZ LES FILTRES PRÉMOTEUR UNE FOIS PAR MOIS

Pour ouvrir le couvercle du boîtier du filtre, tenez le bord supérieur gauche de la base et tirez le couvercle vers le haut. Une fois le couvercle ouvert, retirez le filtre en mousse à l'aide de la poignée supérieure, puis soulevez et sortez le filtre en feutre en dessous. Tapotez les filtres au-dessus d'une poubelle pour les nettoyer, puis **rincez-les à l'eau froide UNIQUEMENT**, car le savon risquerait de les endommager. Laissez les filtres sécher complètement à l'air libre pendant minimum 48 heures avant de les réinstaller, afin d'éviter que le liquide ne soit aspiré dans les pièces électriques. Les filtres doivent être bien installés pour que la base fonctionne correctement. Réinsérez en premier le filtre en feutre, puis le filtre en mousse.

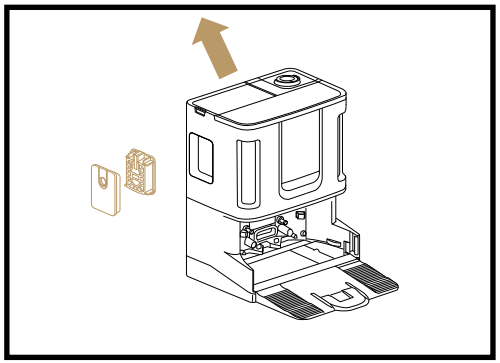

NETTOYEZ LE FILTRE POST-MOTEUR TOUS LES SIX MOIS

Actionnez la languette située en haut de la porte du filtre vers le bas pour retirer la porte et accéder au filtre post-moteur de la base. Tirez la languette bleu-vert vers le bas pour retirer le filtre.

Tapotez le filtre contre le rebord d'une poubelle pour le nettoyer. **N'utilisez PAS d'eau ou de savon pour nettoyer ce filtre, car vous risqueriez de l'endommager.** Il peut être nécessaire de le nettoyer plus souvent, en fonction de la fréquence d'utilisation de l'appareil.

Pour le réinstaller, insérez d'abord la moitié inférieure du filtre, puis poussez jusqu'à entendre un déclic. Une fois le filtre installé, réinsérez la porte du filtre dans la base.

ENTRETIEN DE LA BASE

ATTENTION : Avant d'effectuer toute opération d'entretien, débranchez la base.

NETTOYAGE DU PLATEAU DE LAVAGE

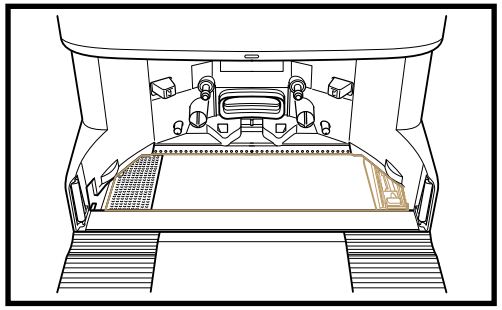

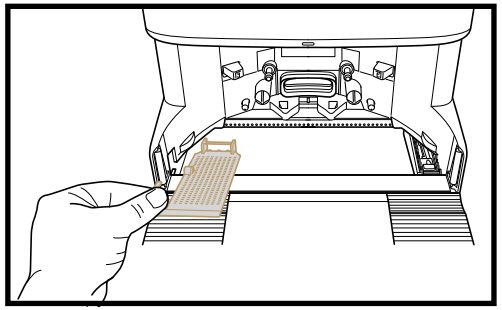

1. Une fois le robot retiré, vous pouvez accéder au plateau de lavage de la base.
2. Pour nettoyer le plateau, essuyez-le avec un chiffon en microfibres humide.
3. Localisez la brosse de lavage du tampon sur le côté droit du plateau de lavage. Retirez les cheveux ou les débris et utilisez un chiffon humide pour éliminer les débris coincés.
4. Retirez délicatement la grille des eaux grises située sur le côté gauche et rincez-la à l'eau pour éliminer tous les débris. Réinstallez la grille, en vous assurant qu'elle est bien insérée dans sa fente. Si la grille a bougé, retirez-la et réinstallez-la de manière à ce qu'elle soit bien placée dans le plateau de lavage.
5. Laissez le plateau sécher complètement pendant au moins 48 heures avant de remettre le robot.

REMPLACEMENT DE LA CARTOUCHE ANTI-ODEUR

Il est recommandé de remplacer la cartouche anti-odeur tous les 6 mois ou en cas de besoin.

1. Relevez la poignée et tournez le bouton dans le sens des aiguilles d'une montre jusqu'à ce que les deux flèches soient alignées. Tirez sur la poignée pour retirer le boîtier de la base.

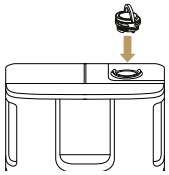

2. Faites tourner la cartouche dans le sens inverse des aiguilles d'une montre dans le boîtier, puis retirez-la.

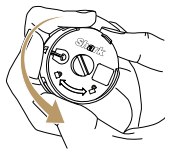

3. Sortez la nouvelle cartouche anti-odeurs de son emballage hermétique. Pour ne pas altérer la durée de vie de la cartouche, conservez-la dans l'emballage hermétique jusqu'à son installation.

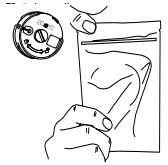

4. Alignez la flèche jaune située sur le côté de la cartouche avec la flèche jaune située sur le côté du couvercle du boîtier, puis insérez la cartouche dans le boîtier. Tournez la cartouche dans le sens des aiguilles d'une montre pour la verrouiller.

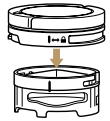

5. Alignez la flèche sur le couvercle du boîtier avec la flèche sur la base, puis réinsérez le boîtier dans la base. Tournez le boîtier dans le sens inverse des aiguilles d'une montre jusqu'à entendre un clic indiquant qu'il est inséré dans un cran de réglage d'intensité. Continuez de tourner pour régler l'intensité.

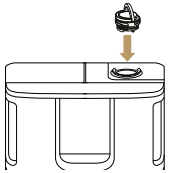

6. Jetez la cartouche usagée dans une poubelle.



REMARQUE : *la technologie anti-odeur n'est pas présente dans tous les modèles.*

ENTRETIEN DE LA BASE

ATTENTION : Avant d'effectuer toute opération d'entretien, débranchez la base.

ENTRETIEN DES RÉSERVOIRS D'EAU

RÉSERVOIR D'EAU PROPRE

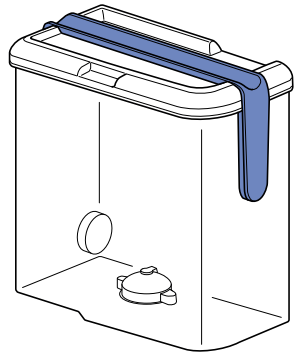

1. Nettoyez le réservoir d'eau propre de la base avant chaque remplissage, ou tous les 30 jours.
2. Nettoyez le réservoir d'eau propre avec de l'eau chaude savonneuse. Rincez abondamment.
3. Ajoutez de l'eau à température ambiante jusqu'à la ligne de remplissage et ne dépassez pas 355 ml de nettoyant multi-surfaces Shark jusqu'à la ligne de remplissage .

RÉSERVOIR DES EAUX GRISES

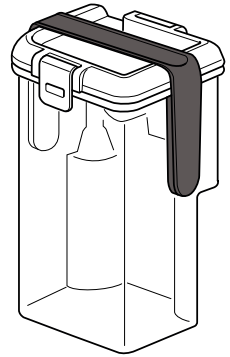

1. Le réservoir des eaux grises collecte et stocke l'eau sale après chaque lavage.
2. Ce réservoir doit être vidé et nettoyé au besoin, ou tous les 30 jours.
3. Pour vider le réservoir dans les toilettes, ouvrez le couvercle et versez l'eau sale.
4. Ajoutez une petite quantité de savon dans le réservoir et rincez-le soigneusement à l'eau chaude.
5. Laissez le réservoir sécher à l'air libre pendant au moins 48 heures avant de le réinstaller.

REMARQUE : UTILISEZ UNIQUEMENT le nettoyant pour sols Shark fourni.

NE RÉINSTALLEZ PAS les réservoirs d'eau s'ils sont remplis d'eau chaude. Utilisez toujours de l'eau à température ambiante dans les réservoirs.

NE DÉPLACEZ PAS la base lorsque le réservoir d'eau est plein.

NETTOYAGE DE LA RAMPE DE LA BASE

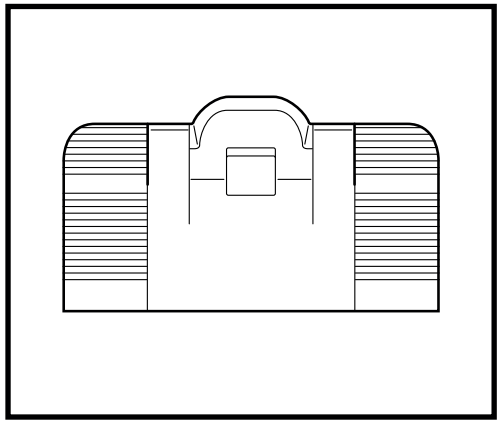

Il est recommandé de nettoyer la rampe de la base tous les trois mois ou selon les besoins.

1. Levez délicatement la rampe vers le haut et éloignez-la de la base.
2. Utilisez un chiffon humide pour essuyer la rampe.
3. Pour la remettre, soulevez légèrement la rampe au-dessus de la base, alignez-la, puis appuyez jusqu'à ce que la rampe s'enclenche avec un déclic.

ENTRETIEN DE LA BASE

ATTENTION : Avant d'effectuer toute opération d'entretien, débranchez la base.

NETTOYAGE DES CONNEXIONS ENTRE LA BASE ET LE ROBOT

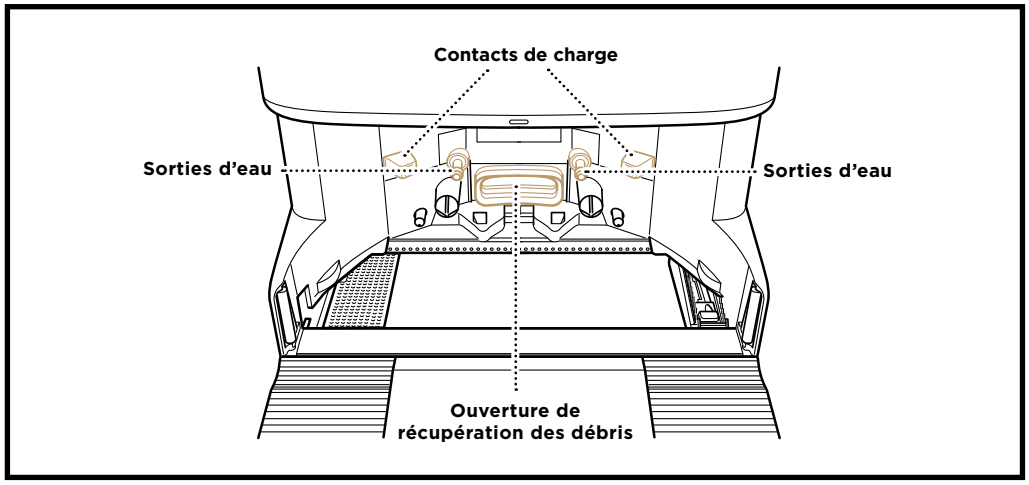

1. Localisez les contacts de charge, les sorties d'eau et l'ouverture de récupération des débris.
2. À l'aide d'un chiffon sec, dépoussiérez délicatement les deux contacts de charge de la base. Retirez la poussière ou les débris de l'ouverture de récupération des débris.
3. Utilisez un chiffon sec pour essuyer les buses de sortie d'eau de la base afin d'éliminer les débris coincés ou autres obstructions.

DÉMARRAGE D'UN CYCLE D'AUTO-NETTOYAGE DE LA BASE

Lancez un cycle d'auto-nettoyage tous les 6 mois ou selon les besoins.

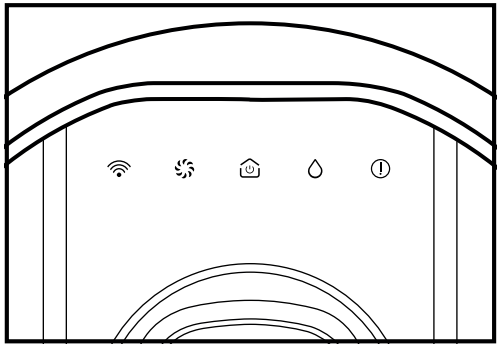

1. Lancez une session de lavage et laissez le robot fonctionner pendant au moins 5 minutes.
2. Pendant que le robot lave, videz les réservoirs d'eau propre et des eaux grises. Remplissez le réservoir d'eau propre jusqu'à la ligne de remplissage **JAUNE** avec un mélange 1 :1 d'eau et de vinaigre blanc.
3. Réinsérez les deux réservoirs dans la base.
4. Après 5 minutes de lavage, appuyez sur la touche ⏻ sur le robot pour initier l'arrimage.
5. Laissez le robot effectuer un cycle de lavage du tampon sur la base.
6. Une fois le cycle de lavage terminé, videz le contenu des deux réservoirs d'eau de la base.
7. Retirez le robot de la base et éteignez-le en appuyant sur la touche Arrimer/Marche-Arrêt ⏻ pendant 3 secondes. Retirez le réservoir d'eau et videz-le.
8. Réinstallez le réservoir d'eau sur le robot et mettez le robot dans la base avec le logo Shark à l'envers pour l'allumer.

NE PAS mettre autre chose que du vinaigre blanc à 5 % et de l'eau dans le réservoir d'eau lors d'un cycle d'auto-nettoyage.
NE PAS utiliser de vinaigre blanc à 5 % sauf si vous effectuez un cycle d'auto-nettoyage.

ENTRETIEN DU ROBOT

ATTENTION : Avant toute opération de maintenance, éteignez votre robot en appuyant sur la touche Arrimer/Marche-Arrêt ⏻ pendant 3 secondes, puis retirez le réservoir d'eau.

RETRAIT ET RÉINSTALLATION DE LA PLAQUE DE PROTECTION DU TAMPON

La base retire et réinstalle automatiquement la plaque de protection, mais vous pouvez également la retirer manuellement si nécessaire.

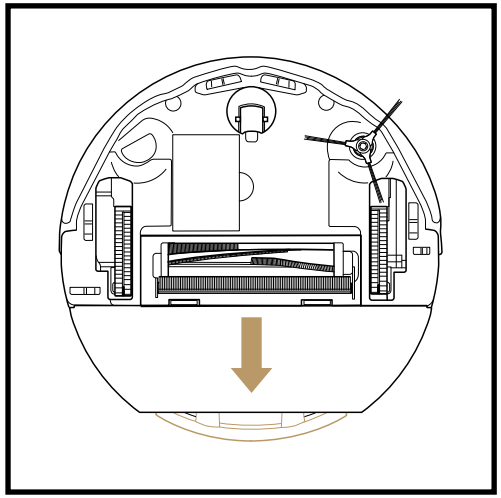

1. Pour retirer la plaque de sous le robot, tirez doucement sur le loquet de déverrouillage gris et tirez sur la plaque pour la sortir du robot.
2. Pour réinstaller la plaque, enfoncez-la jusqu'à entendre un déclic.

REMARQUE : si la plaque de protection est coincée sur la base, soulevez-la doucement par le dessous du loquet gris pour la détacher, puis retirez-la.

NETTOYAGE ET RÉINSTALLATION DU TAMPON DE LAVAGE

Après une session de lavage, la base NeverTouch Pro nettoie automatiquement le tampon de lavage du robot. Le tampon doit aussi être nettoyé au lave-linge tous les 3 mois ou remplacé si nécessaire.

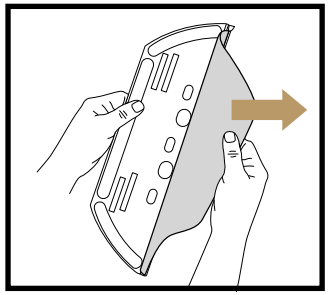

1. Retirez délicatement le tampon de lavage de la plaque de protection.

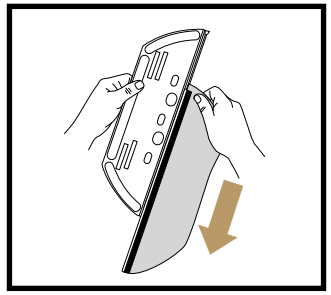

2. Sortez le tampon de la plaque.

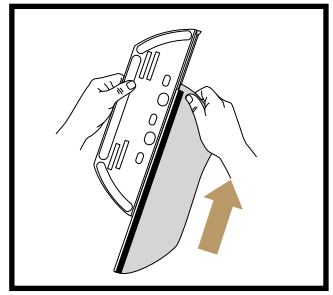

3. Engagez un tampon propre ou neuf dans le bord de la plaque de protection. Appuyez légèrement sur le tampon pour le fixer à la plaque.

ENTRETIEN DU ROBOT

ATTENTION : Avant toute opération de maintenance, éteignez votre robot en appuyant sur la touche Arrimer/Marche-Arrêt pendant 3 secondes, puis retirez le réservoir d'eau.

VIDAGE DU BAC À POUSSIÈRE DU ROBOT

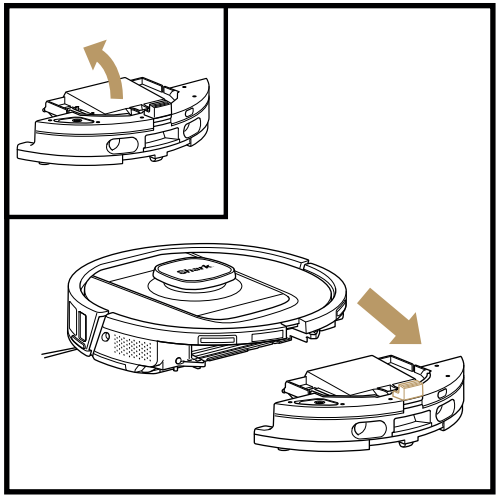

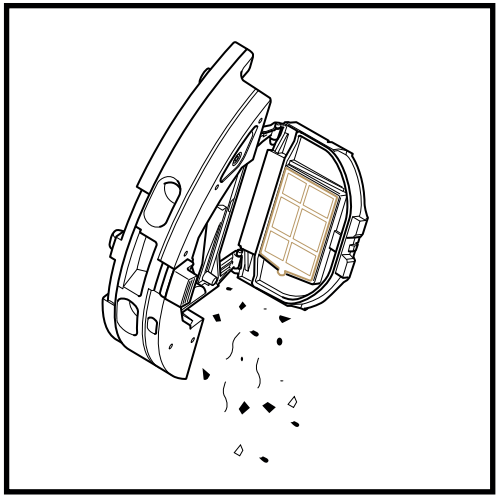

1. Appuyez sur le bouton de déversement du bac à poussière et tirez sur le bac pour le sortir du robot.
2. Pour ouvrir le couvercle du bac à poussière du robot, pincez et soulevez-le à l'aide des fentes prévues à cet effet.
3. Videz le bac à poussière dans une poubelle.
4. À l'aide d'un chiffon sec, essuyez le filtre à mailles situé sous la porte du bac à poussière.

NETTOYAGE DU FILTRE DU ROBOT

Nettoyez régulièrement les filtres pour que votre robot conserve une puissance d'aspiration optimale. Remplacez les filtres tous les 6 à 12 mois ou selon les besoins.

IMPORTANT : N'utilisez pas de savon pour le nettoyage des filtres.

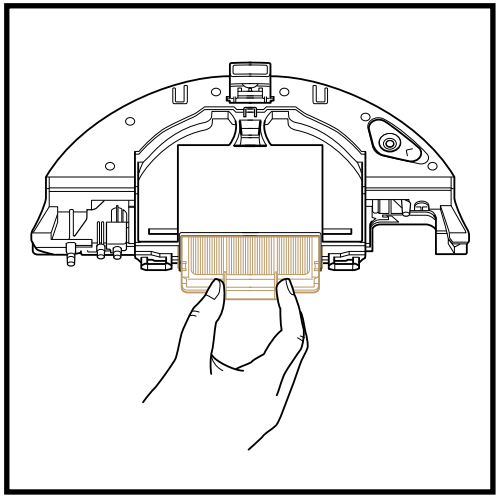

1. Retirez le filtre orange du bac à poussière à l'aide des languettes. Tapotez légèrement le filtre au-dessus de la poubelle pour éliminer les débris.
2. Laissez le bac à poussière sécher complètement à l'air libre pendant au moins 48 heures avant de le réinstaller.
3. Réinsérez le filtre dans le bac à poussière, puis enfoncez le bac dans son emplacement jusqu'à entendre un déclic.

ENTRETIEN DU ROBOT

ATTENTION : Avant toute opération d'entretien, débranchez la base. Mettez le robot hors tension en appuyant sur la touche Arrimer/Marche-Arrêt pendant 3 secondes, puis retirez le réservoir d'eau.

NETTOYAGE DES ENTRÉES ET SORTIES D'EAU

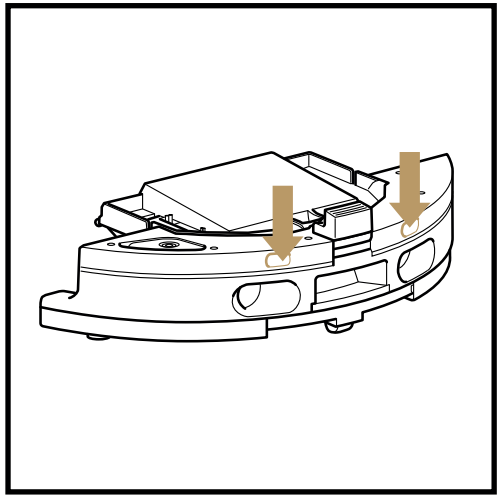

À l'aide d'un chiffon sec, essuyez l'ouverture des entrées d'eau sur le bac à poussière du robot.

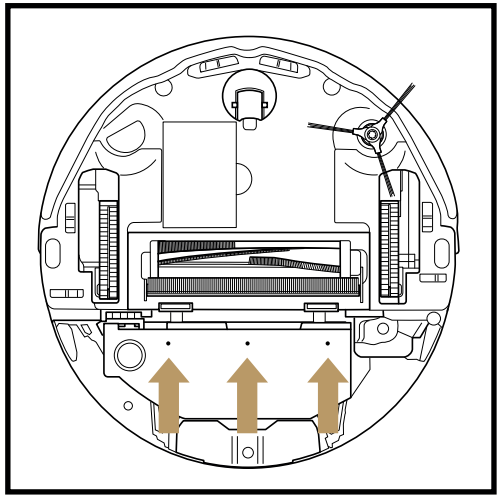

Retirez la plaque de protection du tampon et nettoyez les trois petits trous au fond du bac à poussière avec un cure-dent ou un outil adapté.

REMPLISSAGE DU RÉSERVOIR D'EAU DU ROBOT

La base remplit automatiquement le réservoir d'eau du robot, mais vous pouvez également y accéder et le remplir manuellement si nécessaire.

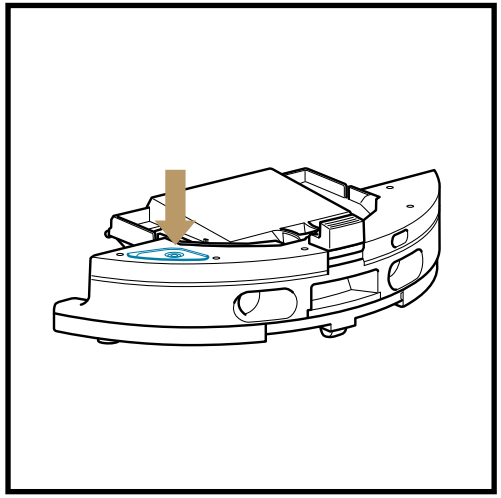

1. Pour remplir le réservoir, ouvrez l'ouverture en tirant sur le joint en caoutchouc bleu. Ajoutez de l'eau dans l'ouverture, puis remettez le joint en place.
2. Après avoir rempli et refermé le réservoir d'eau, utilisez un chiffon en microfibre pour **essuyer l'ouverture**.

ATTENTION : Avant toute opération de maintenance, éteignez votre robot en appuyant sur la touche Arrimer/Marche-Arrêt pendant 3 secondes, puis retirez le réservoir d'eau.

NETTOYAGE DE LA BROSSE LATÉRALE

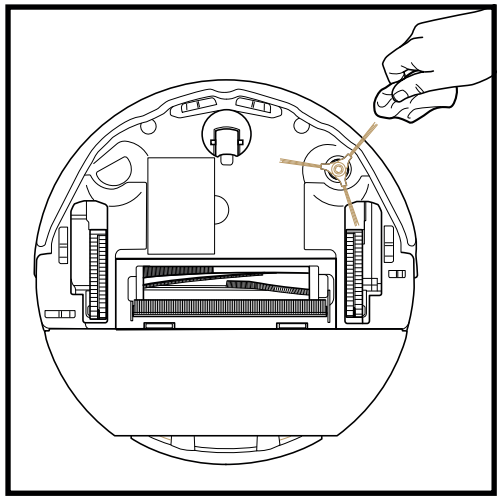

NETTOYEZ LA BROSSE LATÉRALE SI CELA EST NÉCESSAIRE.

1. Retirez la brosse latérale de la cheville sous le robot.
2. Déroulez et retirez doucement tout fil ou cheveu enroulé autour de la brosse ou de la cheville.
3. Essuyez délicatement la brosse avec un chiffon sec. Pour la réinstaller, fixez-la sur la cheville. Faites tourner la brosse manuellement pour vous assurer qu'elle est bien installée.

NETTOYAGE DU ROULEAU-BROSSE

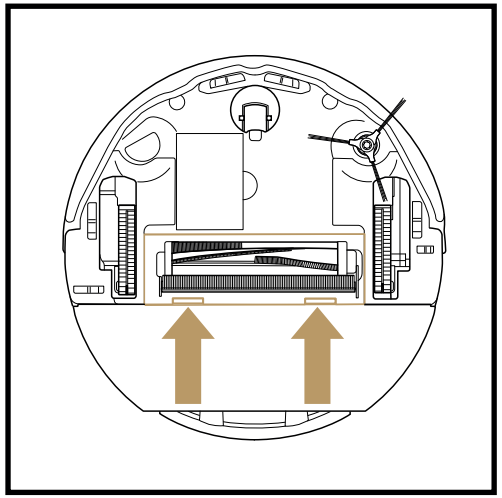

1. Pour accéder au rouleau-brosse, poussez vers le haut les languettes situées sur la porte du rouleau-brosse, puis soulevez et retirez la porte.

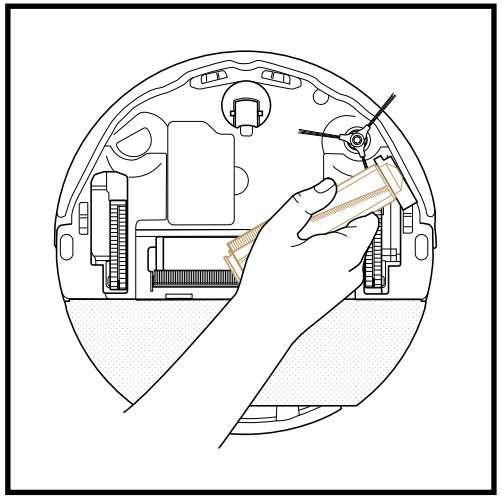

2. Retirez le rouleau-brosse et enlevez le capuchon à l'extrémité. Éliminez les cheveux, les poils ou les débris, puis réinstallez le capuchon. Utilisez un chiffon sec pour nettoyer les débris ou les cheveux accumulés dans la cavité du rouleau-brosse. Réinstallez le rouleau-brosse en insérant la partie plate en premier. Fermez le clapet du rouleau-brosse et appuyez vers le bas jusqu'à entendre un déclic des deux côtés.

REMARQUE : remplacez le rouleau-brosse tous les 6 à 12 mois, ou lorsqu'il présente une usure visible. Rendez-vous sur le site sharkclean.eu pour les pièces de rechange.

ENTRETIEN DU ROBOT

ATTENTION : Avant toute opération de maintenance, éteignez votre robot en appuyant sur la touche Arrimer/Marche-Arrêt pendant 3 secondes, puis retirez le réservoir d'eau.

NETTOYAGE DES CAPTEURS DIRT DETECT

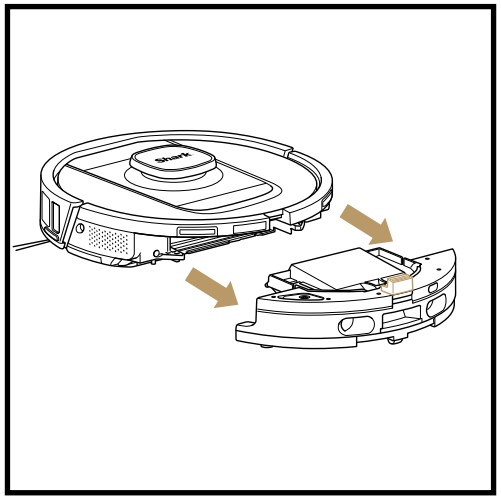

1. Retirez le bac à poussière de votre robot.
2. Localisez les capteurs Dirt Detect. Ils se trouvent à l'intérieur du compartiment du rouleau-brosse du robot.

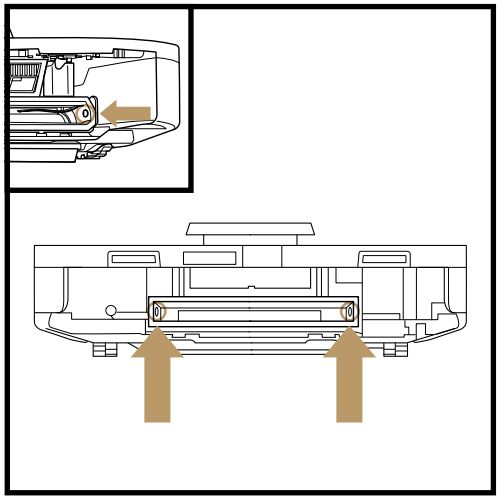

3. À l'aide d'un chiffon en microfibre, essuyez les éventuels débris sur les capteurs Dirt Detect. Il y a un capteur de chaque côté du compartiment. **Veillez à nettoyer les deux capteurs.**
4. Assurez-vous qu'aucun débris ne bloque l'ouverture ou n'entoure le rouleau-brosse, puis réinstallez le bac à poussière.

NETTOYAGE DES CAPTEURS

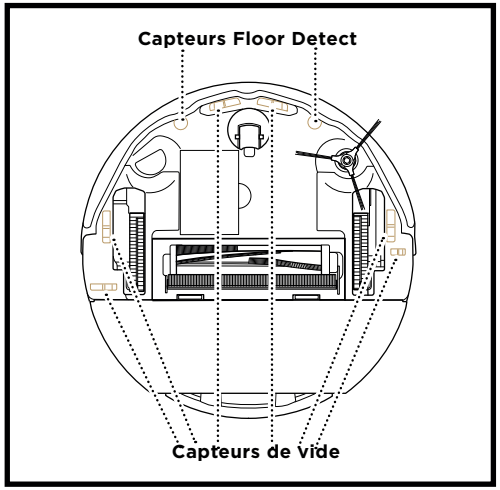

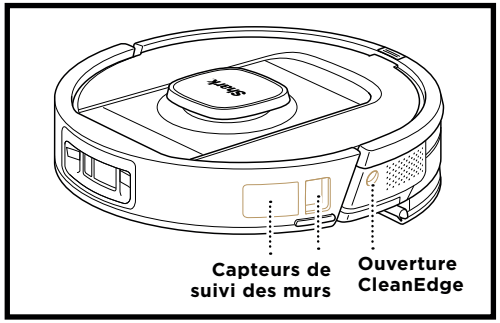

NETTOYEZ LES CAPTEURS ET LES CONTACTS DE CHARGE LORSQUE NÉCESSAIRE.

1. Les capteurs du robot nécessitent une maintenance occasionnelle.
2. Utilisez un chiffon sec ou un coton-tige pour dépoussiérer en douceur les capteurs, situés sous et sur les côtés du robot.

IMPORTANT : Le robot utilise des capteurs de vide pour éviter les escaliers et autres points de chute. Les capteurs sont susceptibles de fonctionner moins efficacement s'ils sont sales. Pour des résultats optimaux, nettoyez les capteurs tous les 30 jours ou selon la nécessité.

ENTRETIEN DU ROBOT

ATTENTION : Avant toute opération de maintenance, éteignez votre robot en appuyant sur la touche Arrimer/Marche-Arrêt pendant 3 secondes, puis retirez le réservoir d'eau.

MODULE LIDAR

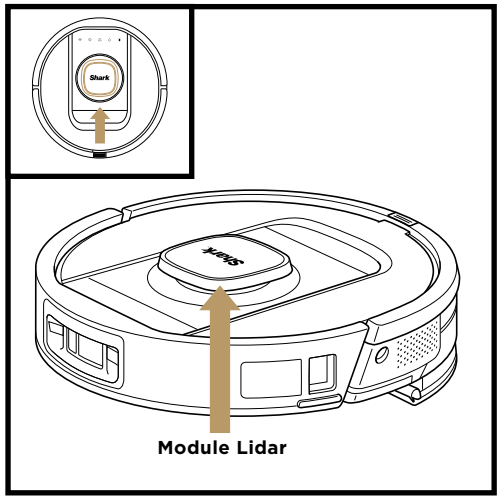

1. Vérifiez le module de navigation sur le dessus du robot et retirez délicatement tout cheveu, poil ou débris.
2. Pour un nettoyage plus approfondi du module de navigation, placez d'abord le robot sur une surface plane et mettez-le hors tension.
3. Utilisez de l'air comprimé pour éliminer les saletés ou débris dans l'espace autour du module LiDAR rotatif.
4. Essuyez l'espace autour du module avec un coton-tige tout en tournant manuellement le module 5 fois dans les deux sens.

NETTOYAGE DES ROUES

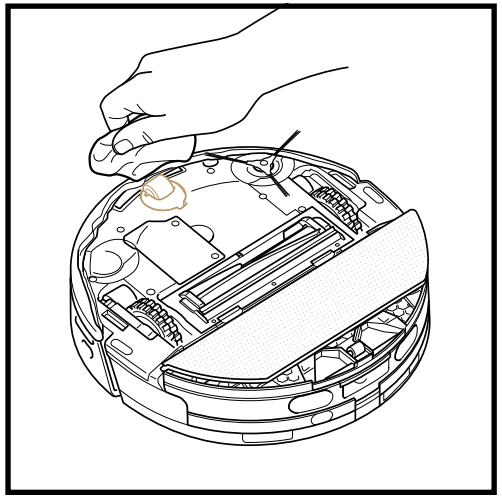

1. Faites pivoter la roue avant, tout en brossant en douceur la saleté et les débris pour les éliminer. Nettoyez la roue et son boîtier.

NETTOYEZ RÉGULIÈREMENT LE BOÎTIER DE LA ROUE AVANT.

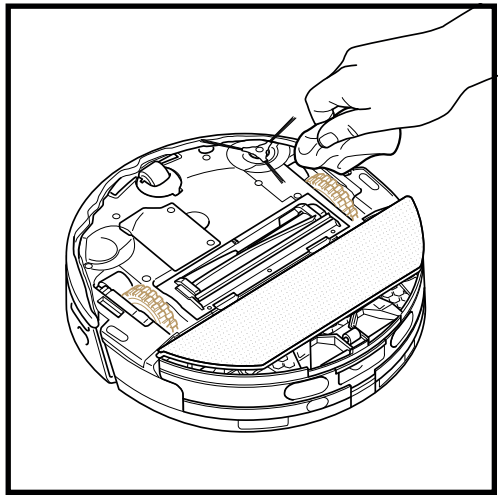

2. Nettoyez régulièrement les roues motrices et leur boîtier. Pour ce faire, faites pivoter chaque roue motrice pendant que vous les dépoussiérez.

RETRAIT ET RÉINSTALLATION DE LA BATTERIE DU ROBOT

ATTENTION : Avant toute opération de maintenance, éteignez votre robot en appuyant sur la touche Arrimer/Marche-Arrêt pendant 3 secondes, puis retirez le réservoir d'eau.

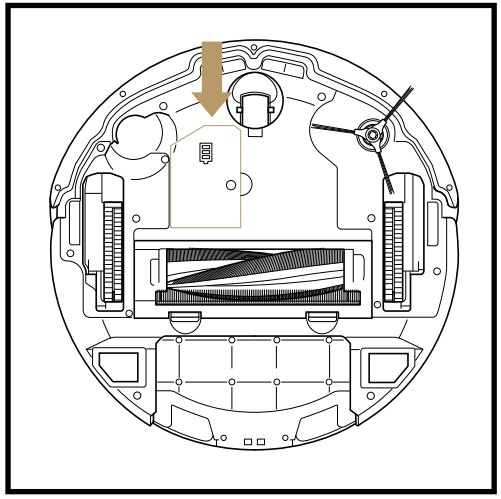

REMARQUE : vous aurez besoin d'un tournevis cruciforme (non compris) pour accéder à la batterie.

RETIRER LA BATTERIE DU ROBOT

À l'aide d'un tournevis cruciforme (non compris), retirez la ou les vis fixant le couvercle de la batterie sous le robot. Soulevez le couvercle et mettez-le de côté. Ne retournez **PAS** le robot. La batterie risque de tomber de l'appareil et d'être endommagée. Au lieu de cela, saisissez les languettes de la batterie et soulevez-la, puis placez la batterie sur la face inférieure plate du robot, le fil toujours connecté. Pincez le connecteur blanc à l'endroit où le fil de la batterie rejoint le robot, puis tirez vers le haut pour débrancher la batterie du robot.

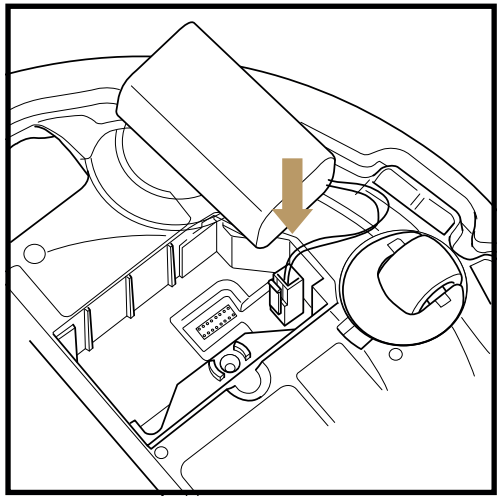

INSTALLER LA BATTERIE DU ROBOT

Alignez le connecteur blanc situé à l'extrémité du fil de la batterie avec le port de connexion du robot, puis insérez le connecteur dans le port jusqu'à ce qu'il s'enclenche correctement. Insérez la batterie dans le compartiment avec les languettes orientées vers le haut. Replacez le couvercle de la batterie et insérez la ou les vis dans le ou les trous du couvercle. Utilisez un tournevis cruciforme pour serrer la ou les vis et fixer le couvercle.

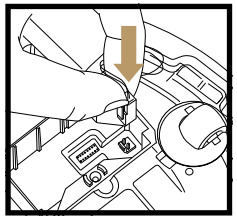

CODES D'ERREUR FRÉQUENTS

Si une erreur est détectée, les voyants sous votre robot s'allument en **rouge** (erreur) ou **orange** (avertissement)**.** Appuyez sur le bouton Error (Erreur) ⓘ de votre robot pour en savoir plus sur l'erreur et suivez les consignes indiquées dans le tableau ci-dessous.

NUMÉRO DE L'ERREUR	PROBLÈME	SOLUTION
2	La brosse latérale est coincée.	Retirez les débris autour de la brosse latérale afin qu'elle puisse tourner librement.
3	Défaillance du moteur d'aspiration.	Retirez et videz le bac à poussière, nettoyez les filtres, retirez le rouleau-brosse et la porte du rouleau-brosse, puis éliminez les obstructions.
4	Obstruction dans la zone du rouleau-brosse.	Retirez les débris autour du rouleau-brosse afin qu'il puisse tourner librement.
5	Une roue motrice est coincée.	Nettoyez les roues et retirez les débris enroulés autour des axes afin que les roues puissent tourner librement.
6	Le pare-chocs avant est peut-être bloqué.	Nettoyez le pare-chocs et assurez-vous qu'il bouge librement.
7	Erreur du capteur de vide.	Déplacez votre robot à un autre endroit et nettoyez les capteurs de vide.
9	Le bac à poussière du robot doit être réinstallé.	Insérez le bac à poussière jusqu'à entendre un clic.
10	Le robot est peut-être coincé par un obstacle.	Déplacez le robot à un autre endroit, sur une surface plane.
16	Le robot est coincé.	Déplacez votre robot à un autre endroit et assurez-vous que le pare-chocs avant bouge librement.
23	Le robot ne trouve pas la base.	Assurez-vous que la base est ALLUMÉE et qu'elle est libre de tout obstacle.
24	Le niveau de charge de la batterie est très faible et le robot doit être rechargé.	Prenez votre robot et placez-le sur la base. Assurez-vous que le voyant lumineux de la base est bleu pour confirmer que le robot est bien placé sur la base et se charge.
26	Blocage dans le bac à poussière.	Vérifiez l'ouverture d'évacuation de la base et du bac à poussière du robot pour éliminer d'éventuelles obstructions. Nettoyez les débris et réinstallez le bac à poussière de la base jusqu'à entendre un « clic ».
33	Il se peut qu'ActiveLift soit bloqué.	Mettez le robot hors tension et assurez-vous que rien n'empêche la suspension des roues de monter et descendre.
34	Il y a peut-être un blocage dans la base.	Vérifiez que la grille des eaux grises est bien à plat et fixée dans le plateau de lavage.

Pour tout autre problème, veuillez vous rendre sur **sharkclean.eu**

PIÈCES DE RECHANGE

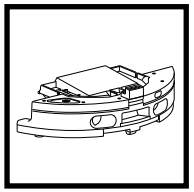

Bac à poussière du robot

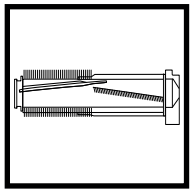

Rouleau-brosse

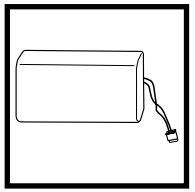

Batterie

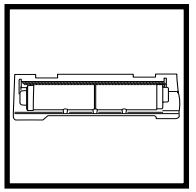

Porte du rouleau-brosse

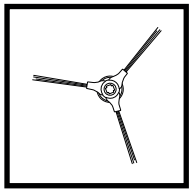

Brosse latérale

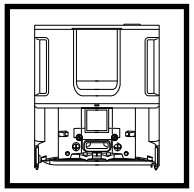

Base NeverTouch Pro

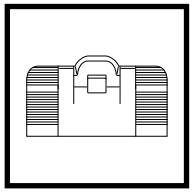

Rampe de la base NeverTouch Pro

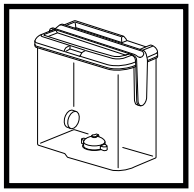

Réservoir à eau propre NeverTouch Pro

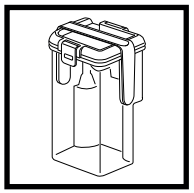

Réservoir à eaux grises NeverTouch Pro

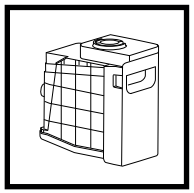

Réservoir à poussière de la base

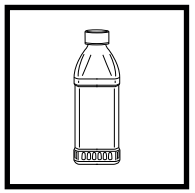

Nettoyant multi-surfaces Shark

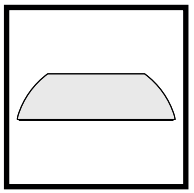

Tampon lavant

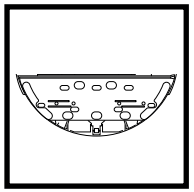

Plaque de protection du tampon

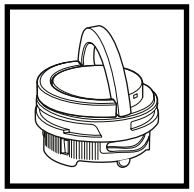

Technologie anti-odeur

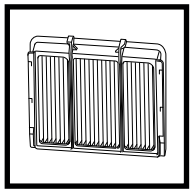

Filtre prémoteur du robot

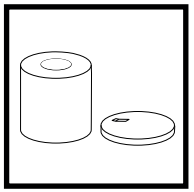

Filtres prémoteur de la base

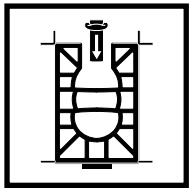

Filtre post-moteur de la base (HEPA)

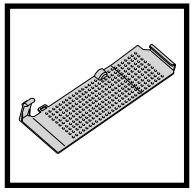

Grille des eaux grises

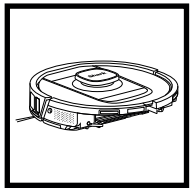

Capot du robot

Pour commander des pièces de rechange, rendez-vous sur **sharkclean.eu**

sharkclean.eu

CONTRAT DE LICENCE DE L'UTILISATEUR FINAL POUR LE LOGICIEL SHARKNINJA

IMPORTANT : VEUILLEZ LIRE ATTENTIVEMENT LES CONDITIONS DU PRÉSENT CONTRAT DE LICENCE AVANT DE POURSUIVRE L'INSTALLATION DE CE PROGRAMME OU D'UTILISER CE PRODUIT : Le contrat de licence de l'utilisateur final (« CLUF ») de SharkNinja Operating LLC (« SharkNinja ») constitue un accord légal entre Vous (personne morale ou physique) et SharkNinja concernant l'utilisation des applications logicielles de SharkNinja, y compris les applications que Vous installez sur vos produits SharkNinja ou déjà installées sur votre appareil, notamment tous les micrologiciels (ci-après désignées « APPLICATIONS SN »). Par l'installation ou la copie du logiciel, par l'activation d'une option ou l'utilisation d'un bouton confirmant votre accord aux présentes conditions, ou encore la poursuite de l'utilisation des APPLICATIONS SN, Vous acceptez d'être lié par les conditions du présent CLUF. Ce contrat de licence représente l'intégralité de l'accord entre Vous et SharkNinja concernant les APPLICATIONS SN, et il remplace toute proposition, déclaration ou entente antérieure entre les parties. Si Vous n'acceptez pas les conditions du présent CLUF, veuillez ne pas installer ou utiliser les APPLICATIONS SN ou ce produit.

Les APPLICATIONS SN sont protégées par les lois sur le droit d'auteur et les traités internationaux relatifs au droit d'auteur, ainsi que par d'autres lois et traités sur la propriété intellectuelle.

1. OCTROI DE LA LICENCE. Les APPPLICATIONS SN sont concédées sous licence comme suit :

1.1 Installation et utilisation. SharkNinja Vous octroie le droit de télécharger, d'installer et d'utiliser les APPLICATIONS SN sur la plateforme pour laquelle l'APPLICATION SN a été spécifiquement conçue et en lien avec les produits SharkNinja pour lesquels les APPLICATIONS SN ont été conçues (« Appareils SN »).

1.2 Copies de sauvegarde. Vous pouvez également réaliser une copie des APPLICATIONS SN que Vous téléchargez et installez à des fins de sauvegarde et d'archive.

2. DESCRIPTION DES AUTRES DROITS ET LIMITATIONS.

2.1 Maintien des avis de droit d'auteur. Vous ne devez pas supprimer ou modifier tout avis de droit d'auteur sur l'ensemble des copies des APPLICATIONS SN.

2.2 Distribution. Vous ne pouvez pas distribuer de copies des APPLICATIONS SN à des tiers.

2.3 Interdiction de rétro-ingénierie, de décompilation et de démontage. Il est interdit d'effectuer une rétro-ingénierie, de décompiler ou de démonter les APPLICATIONS SN, sauf si, et seulement si, une telle activité est expressément autorisée par la législation en vigueur, nonobstant la présente limitation.

2.4 Location. Vous ne pouvez pas louer ou prêter les APPLICATIONS SN sans l'autorisation écrite de SharkNinja.

2.5 LOGICIEL « NON DESTINÉ À LA REVENTE ». Les applications identifiées comme « non destinées à la revente » ne peuvent pas être revendues, transférées ou utilisées à d'autres fins que celles de démonstration, de test ou d'évaluation.

2.6 Services d'assistance. SharkNinja peut Vous fournir des services d'assistance en lien avec les APPLICATIONS SN (« Services d'assistance »). Tout code logiciel complémentaire qui vous est fourni dans le cadre des services d'assistance doit être considéré comme une partie des APPLICATIONS SN et est soumis aux conditions du présent CLUF.

2.7 Conformité avec les lois applicables. Vous devez vous conformer à l'ensemble des lois applicables en ce qui concerne l'utilisation des APPLICATIONS SN.

3. MISES À JOUR. SharkNinja est susceptible de Vous fournir des mises à niveau ou des mises à jour des APPLICATIONS SN. Le présent CLUF régit l'ensemble des mises à niveau fournies par SharkNinja qui remplacent et/ou complètent les APPLICATIONS SN, sauf si ces mises à niveau s'accompagnent d'un CLUF distinct, auquel cas les conditions dudit CLUF s'appliquent. Si Vous renoncez à télécharger et utiliser une mise à niveau ou une mise à jour fournie par SharkNinja, Vous comprenez que Vous exposez les APPLICATIONS SN à des menaces de sécurité ou risquez de les rendre instables ou inutilisables.

4. DONNÉES ET CONFIDENTIALITÉ. SharkNinja s'engage à veiller à la confidentialité de vos informations en respectant des normes élevées en matière d'équité et d'intégrité. Nous nous engageons à tenir nos clients informés de la manière dont nous utilisons les informations que nous collectons à leur sujet lorsqu'ils utilisent chacun de nos sites Web ou APPLICATIONS SN. Nos pratiques en matière de confidentialité sont décrites dans la Politique de confidentialité de SharkNinja, ainsi que dans des avis distincts fournis lors de l'achat ou du téléchargement d'une application, d'un produit ou d'un service. En utilisant les APPLICATIONS SN ou en nous fournissant vos données personnelles, Vous acceptez et consentez aux pratiques et aux conditions décrites dans la Politique de confidentialité de SharkNinja. Vos informations sont en permanence traitées conformément à la Politique de confidentialité de SharkNinja, qui est intégrée au présent CLUF par renvoi et peut être consultée à l'adresse suivante : http://www.sharkninja.com/privacypolicy.

5. BIBLIOTHÈQUES D'APPLICATIONS ET LOGICIELS INTÉGRÉS FOURNIS PAR DES TIERS.

5.1 Vous reconnaissez que Amazon Web Services, Inc. (« AWS ») fournit certaines bibliothèques d'applications qui sont intégrées aux APPLICATIONS SN (« Bibliothèques d'applications AWS ») et permet aux Appareils SN de se connecter au service cloud d'AWS (« Logiciel intégré AWS »).

5.2 Vous acceptez d'utiliser les Bibliothèques d'applications AWS exclusivement sous leur forme intégrée aux APPLICATIONS SN, sans modification par rapport à la forme qui Vous est fournie.

5.3 Vous acceptez d'utiliser le Logiciel intégré AWS exclusivement sous sa forme intégrée aux Appareils SN, sans modification par rapport à la forme qui Vous est fournie.

5.4 Vous renoncez à modifier, adapter, traduire le code source ou les algorithmes sous-jacents des Bibliothèques d'applications AWS ou du Logiciel intégré AWS, ou à les utiliser pour créer des œuvres dérivées ; Vous renoncez également à procéder à la rétro-ingénierie, à la décompilation, au démontage ou à toute autre tentative d'exploitation des Bibliothèques d'applications AWS ou du Logiciel intégré AWS.

5.5 SharkNinja conserve la pleine possession des APPLICATIONS SN (ainsi que des Bibliothèques d'applications AWS qu'elles contiennent) et de tout logiciel installé sur les Appareils SN (y compris le Logiciel intégré AWS). Seule une licence Vous est octroyée en vue de permettre Votre utilisation en lien avec les APPLICATIONS SN et Appareils SN.

CONTRAT DE LICENCE DE L'UTILISATEUR FINAL POUR LE LOGICIEL SHARKNINJA

5.6 Vous renoncez à utiliser les Bibliothèques d'applications AWS ou le Logiciel intégré AWS afin de tenter d'obtenir un accès non autorisé aux systèmes/services des autres concédants de SharkNinja ou d'utiliser ces systèmes/services. Vous acceptez de ne pas transmettre de virus, vers, chevaux de Troie, bombes à retardement, logiciels espions, malwares, robots d'annulation, mécanismes de collecte passifs, robots, logiciels d'extraction de données ou tout autre code ou programme invasif ou malveillant aux systèmes/services des autres concédants de SharkNinja.

5.7 Vous renoncez à utiliser les Bibliothèques d'applications AWS ou le Logiciel intégré AWS afin de perturber, violer ou contourner toute fonctionnalité de sécurité, d'authentification ou limitant/permettant de limiter l'utilisation ou l'accès aux systèmes/services des autres concédants de SharkNinja.

5.8 Vous renoncez à explorer, attaquer, analyser ou tester la vulnérabilité des systèmes/services des autres concédants de SharkNinja.

5.9 Les autres concédants de SharkNinja pour les APPLICATIONS SN, les Bibliothèques d'applications AWS et le Logiciel intégré AWS constituent les bénéficiaires tiers exprès de ce CLUF. Les dispositions de cette section du CLUF sont conçues expressément pour le bénéfice de tels concédants et sont applicables par de tels concédants.

6. RÉSILIATION. Sans préjudice aux autres droits, SharkNinja peut mettre un terme au présent CLUF si Vous ne vous conformez pas à ses conditions. Dans un tel cas, Vous devez détruire toutes les copies des APPLICATIONS SN en votre possession.

7. DROITS D'AUTEUR. L'ensemble des titres, y compris, mais sans s'y limiter, les droits d'auteur se rapportant aux APPLICATIONS SN et toutes leurs copies, appartiennent à SharkNinja ou à ses fournisseurs. L'ensemble des titres et droits de propriété intellectuelle se rapportant au contenu accessible via l'utilisation des APPLICATIONS SN appartiennent au propriétaire respectif du contenu et peuvent être protégés par des lois ou traités applicables sur les droits d'auteur ou la propriété intellectuelle. Le présent CLUF ne Vous octroie aucun droit en ce qui concerne l'utilisation d'un tel contenu. Tous les droits qui ne sont pas expressément accordés dans les présentes sont réservés à SharkNinja.

8. LOGICIEL OPEN SOURCE. Vous reconnaissez par le présent document que les APPLICATIONS SN sont susceptibles de contenir un logiciel soumis à des licences « open source » ou de « logiciel gratuit » (« Logiciel Open Source »). La licence octroyée par le présent CLUF ne s'applique pas au Logiciel Open Source contenu dans les APPLICATIONS SN. En revanche, les conditions de la licence du Logiciel Open Source applicable s'appliquent au Logiciel Open Source. Rien dans le présent CLUF ne limite vos droits en vertu de la licence du Logiciel Open Source, ni ne Vous octroie des droits qui remplacent toute licence du Logiciel Open Source. Vous reconnaissez que la licence du Logiciel Open Source est valable uniquement entre Vous et le concédant applicable du Logiciel Open Source. Dans la mesure où les conditions des licences applicables au Logiciel Open Source imposent à SharkNinja de fournir le Logiciel Open Source, sous sa forme source ou exécutable, ou de fournir des copies des conditions de licences applicables ou toute autre information, Vous pouvez obtenir une copie du logiciel en contactant SharkNinja à l'adresse postale indiquée ci-après. Pour plus d'informations sur le Logiciel Open Source et ses conditions d'utilisation, rendez-vous sur www.sharkclean.eu/opensource.

9. ABSENCE DE GARANTIES. SharkNinja décline expressément toute garantie concernant les APPLICATIONS SN, les Bibliothèques d'applications AWS ou le Logiciel intégré AWS. Les APPLICATIONS AWS, les Bibliothèques d'applications AWS ou le Logiciel intégré AWS sont fournis « en l'état » sans aucune garantie expresse ou implicite d'aucune sorte, y compris, mais sans s'y limiter, toute garantie de valeur marchande, d'absence de contrefaçon, d'adéquation à une fin spécifique ou de propriété. SharkNinja ne peut garantir ni être tenue responsable quant à la précision ou l'exhaustivité des informations, textes, images, liens ou autres éléments contenus dans les APPLICATIONS SN. SharkNinja n'offre aucune garantie en ce qui concerne tout dommage pouvant être causé par la transmission de virus informatiques, vers, bombes logiques ou autres programmes malveillants. SharkNinja décline expressément toute garantie ou déclaration envers les tiers.

10. LIMITATION DE RESPONSABILITÉ. En aucun cas SharkNinja ou ses fournisseurs ne peuvent être tenus pour responsables de tout dommage spécifique, accessoire, punitif, indirect ou consécutif d'aucune sorte (y compris, mais sans s'y limiter, tout dommage de perte de profits ou d'informations confidentielles ou autres, d'interruption d'activité, tout dommage corporel, violation de la vie privée, non-respect de toute obligation, y compris la bonne foi ou la diligence raisonnable, toute négligence et toute perte pécuniaire ou autre que ce soit) résultant de ou lié de quelque façon que ce soit à l'utilisation ou à l'impossibilité d'utiliser les Appareils SN ou les APPLICATIONS SN, à la fourniture ou à l'impossibilité de fournir une assistance ou d'autres services, informations, logiciels et contenu associé via le produit ou résultant de l'utilisation des APPLICATIONS SN, ou autrement en lien avec toute disposition du présent CLUF, même dans le cas d'une faute, d'un délit (y compris la négligence), d'une responsabilité stricte, d'une rupture de contrat ou d'une violation de la garantie de SharkNinja ou d'un fournisseur, et même si SharkNinja ou un autre fournisseur a été avisé de la possibilité de tels dommages. SharkNinja décline toute responsabilité concernant le contenu des APPLICATIONS SN dans leur totalité ou en partie, y compris, mais sans s'y limiter, les erreurs ou omissions, la diffamation, les violations des droits de publicité, la confidentialité, les droits de marque, l'interruption d'activité, les dommages corporels, la violation de la vie privée, les droits moraux ou la divulgation d'informations confidentielles.

11. DROIT APPLICABLE. Le présent CLUF est régi par le droit du Commonwealth du Massachusetts et Vous acceptez par le présent document la compétence exclusive des tribunaux d'État et fédéraux siégeant dans le Commonwealth du Massachusetts.

12. ATTRIBUTION. SharkNinja peut attribuer le présent CLUF sans préavis à un concédant.

13. INTÉGRALITÉ DU CONTRAT. Le présent CLUF (y compris toute annexe ou modification de ce CLUF intégrée dans les Appareils SN) constitue l'intégralité du contrat entre Vous et SharkNinja concernant les APPLICATIONS SN. Il remplace toute communication orale ou écrite, proposition et déclaration, antérieures ou actuelles, concernant les APPLICATIONS SN ou tout autre sujet abordé par le présent CLUF. En cas de contradiction entre les conditions de ce CLUF et les conditions des politiques ou programmes appliqués par SharkNinja à ses services d'assistance, les conditions du présent CLUF prévalent.

Pour toute question concernant le présent CLUF, contactez SharkNinja à l'adresse 89 A Street, Suite 100, Needham, MA 02494, États-Unis.

GARANTIE LIMITÉE DE DEUX (2) ANS RV2900XEEU

Lorsqu'un client achète un produit en Europe, il bénéficie des droits légaux relatifs à la qualité du produit (vos « droits légaux »). Le client peut faire valoir ces droits à l'encontre du revendeur. Toutefois, nous avons chez Shark® une telle confiance dans la qualité de nos produits que nous vous fournissons une garantie fabricant supplémentaire de deux ans. Les présentes conditions se réfèrent uniquement à notre garantie fabricant et ne portent aucune atteinte à vos droits légaux.

Nos conditions de garantie sont les suivantes. Elles n'affectent en rien vos droits légaux ni les obligations de votre revendeur à votre égard.

Garanties Shark®

Votre appareil Shark constitue un investissement important. Votre nouvel appareil doit donc fonctionner correctement le plus longtemps possible. La garantie fournie avec l'appareil reflète la confiance du fabricant en ses produits et témoigne de la qualité de la fabrication. Chaque appareil Shark s'accompagne d'une garantie gratuite sur les pièces et la main-d'œuvre. Vous trouverez également une assistance en ligne sur sharkclean.eu

Comment puis-je enregistrer ma garantie Shark ?

Vous pouvez enregistrer votre garantie en ligne dans un délai de 28 jours après la date d'achat de votre produit. Pour gagner du temps, il convient de préparer les données suivantes concernant votre appareil :

• Date de l'achat de l'appareil (justificatif d'achat). • Pour l'enregistrer en ligne, rendez-vous sur le site sharkclean.eu

IMPORTANT :

• Votre produit n'est couvert par la garantie qu'à partir de la date d'achat.

• Il est indispensable de conserver le justificatif d'achat. Dans le cas où vous voudriez faire valoir votre garantie, nous aurons besoin de votre justificatif d'achat pour vérifier que les informations que vous nous avez fournies sont correctes. L'impossibilité de présenter un justificatif d'achat valable peut annuler la garantie.

Quels sont les avantages de l'enregistrement de ma garantie gratuite Shark ?

Lorsque vous enregistrez votre garantie, nous disposons de vos coordonnées en cas de besoin. Vous pourrez également recevoir des conseils et astuces pour vous aider à mieux utiliser votre appareil Shark, ainsi que des informations concernant les nouvelles technologies et les nouveaux produits Shark®. Si vous enregistrez votre garantie en ligne, la réception de vos informations vous sera confirmée instantanément.

Quelle est la durée de la garantie des appareils Shark neufs ?

Compte tenu de notre confiance dans la conception et le contrôle qualité, votre nouvel appareil Shark bénéficie d'une garantie de deux ans.

Qu'est-ce qui est couvert par la garantie gratuite Shark ?

La réparation ou le remplacement de votre appareil Shark (à la discrétion de Shark), y compris toutes les pièces et la main-d'œuvre. Une garantie Shark s'ajoute à vos droits légaux en tant que consommateur.

Qu'est-ce qui n'est pas couvert par la garantie gratuite Shark ?

1. L'usure normale des pièces d'usure (comme les accessoires). Des pièces de rechange peuvent être achetées sur sharkclean.eu
2. Dommages causés par une utilisation incorrecte ou abusive, une manipulation négligente, un manquement à l'entretien requis ou une mauvaise manipulation pendant le transport.
3. Dommages causés par une maintenance non autorisée par Shark.

Où puis-je acheter des pièces de rechange et des accessoires d'origine Shark ? Les pièces de rechange et les accessoires Shark sont développés par les ingénieurs qui ont conçu votre appareil Shark. Vous trouverez une gamme complète de pièces de rechange et d'accessoires Shark pour tous les appareils Shark sur sharkclean.eu. Veuillez noter que la garantie ne couvre pas les dommages résultant de l'utilisation de pièces détachées autres que les pièces d'origine Shark.

GUIDE DES PIÈCES ET COUVERTURE DE GARANTIE DE L'ASPIRATEUR ROBOT

REMARQUE : la garantie couvre les défauts de fabrication, les dysfonctionnements matériels ou logiciels internes et les défaillances structurelles causées par les défauts de fabrication. Elle ne couvre pas les dommages résultant d'une mauvaise utilisation, d'accidents ou de réparations non autorisées, l'usure normale ou les pièces consommables (sauf si elles sont défectueuses dès la première utilisation). Veuillez vous reporter au tableau ci-dessous pour connaître les pièces couvertes par la garantie.

Composant du robot	Fréquence d'entretien	Fréquence de remplacement	Catégorie	Couverture de la garantie
Capot du robot	Nettoyer les capteurs et les contacts de charge chaque mois, ou selon les besoins.	S.O.	Non-consommable	Oui
Rouleau-brosse	Nettoyer chaque mois, ou selon les besoins.	Tous les 6 à 12 mois, ou selon les besoins.	Consommable	Non (sauf si défectueux)
Filtre	Nettoyer chaque mois, ou selon les besoins.	Tous les 6 à 12 mois, ou selon les besoins.	Consommable	Non
Bac à poussière	Nettoyer chaque mois, ou selon les besoins.	Selon les besoins.	Consommable	Non (sauf si défectueux)
Tampon de lavage	Après chaque session de lavage, la base nettoie et sèche automatiquement le tampon de lavage. Un nettoyage supplémentaire en lave-linge peut être nécessaire de temps en temps.	Tous les 2 ans, ou selon les besoins.	Consommable	Non
Brosse latérale	Nettoyer chaque mois, ou selon les besoins.	Tous les 3 à 6 mois, ou selon les besoins.	Consommable	Non (sauf si défectueux)
Batterie	S.O.	Tous les 12 à 24 mois, ou selon les besoins.	Consommable	Oui (sous garantie)

Composant de base	Fréquence d'entretien	Fréquence de remplacement	Catégorie	Couverture de la garantie
Base multifonctions	Nettoyer chaque mois, ou selon les besoins.	S.O.	Non-consommable	Oui
Réservoir à poussière	Vider tous les 60 jours, ou selon les besoins.	Selon les besoins.	Consommable	Non (sauf si défectueux)
Filtres prémoteur	Nettoyer chaque mois, ou selon les besoins.	Tous les 6 à 12 mois, ou selon les besoins.	Consommable	Non
Filtre post-moteur (HEPA)	Nettoyer tous les 6 mois, ou selon les besoins.	Une fois par an, ou selon les besoins.	Consommable	Non
Rampe	Nettoyer chaque mois, ou selon les besoins.	Selon les besoins.	Consommable	Non (sauf si défectueux)
Grille des eaux grises	Nettoyer tous les 30 jours, ou selon les besoins.	Selon les besoins.	Consommable	Non (sauf si défectueux)

REMARQUES

REMARQUES

SharkNinja Europe Ltd,
1st/2nd Floor Building 3150,
Thorpe Park,
Century Way, Leeds, England,
LS15 8ZB
www.sharkclean.eu

SharkNinja Germany GmbH,
Rotfeder-Ring 9,
60327 Frankfurt am Main,
Germany
www.sharkclean.eu

Illustrations may differ from actual product We are constantly striving to improve our products; therefore the specifications contained here in are subject to change without notice.

© 2025 SharkNinja Operating LLC. SHARK is a registered trademark in the European Union of SharkNinja Operating LLC.

Apple App Store is a trademark of Apple Inc.
Google, Android and Google Play are trademarks of Google LLC.

sharkclean.eu

© 2025 SharkNinja Operating LLC. Printed in China.

RV2900XEEUSeries_IB_E_MP_Mv19_251016_TP