MANUALE D'USO
FRIGGITRICE AD ARIA

IT

INSTRUCTION MANUAL
AIR FRYER

EN

MANUEL D'UTILISATION
FRITEUSE À AIR

FR

BEDIENUNGSHANDBUCH
LUFTFRITTEUSE

DE

GEBRUIKSAANWIJZING
AIRFRYER

NL

MANUAL DE USO
FREIDORA DE AIRE

ES

MANUAL DE UTILIZAÇÃO
FRITADEIRA SEM ÓLEO

PT

BRUKSANVISNING
LUFTFRITÖS

SV

РУКОВОДСТВО ПО ЭКСПЛУАТАЦИИ
АЭРОГРИЛЬ

RU

BRUGERVEJLEDNING
FRITUREGRYDE

DA

INSTRUKCJA OBSŁUGI
FRYTKOWNICA BEZTŁUSZCZOWA

PL

KÄYTTÖOPAS
KIERTOILMAKYPSENNIN

FI

BRUKSANVISNING
LUFTFRITYRKOKER

NO

دليل التعليمات
قلاية هوائية

AR

smeg

Informazioni importanti per l'utente
Important information for the user
Informations importantes pour l'utilisateur
Wichtige Informationen für den Benutzer
Belangrijke informatie voor de gebruiker
Información importante para el usuario
Informações importantes para o utilizador
Viktig information för användaren
Важная информация для пользователя
Vigtig information til brugeren
Ważne informacje dla użytkownika
Tärkeitä tietoja käyttäjälle
Viktig informasjon for brukere
معلومات هامة للمستخدم



Avvertenze / Recommendations / Avertissements / Hinweise / Waarschuwingen / Advertencias / Advertências / Varningar / Меры предосторожности / Advarsler / Ostrzeżenia / Varoitukset / Advarsler / تحذيرات



Descrizione / Description / Description / Beschreibung / Beschrijving / Descripción / Descrição / Beskrivning / Описание / Beskrivelse / Opis / Kuvaus / Beksrivelse / الوصف



Uso / Use / Utilisation / Gebrauch / Gebruik / Uso / Utilização / Användning / Использование / Anvendelse / Użytkowanie / Käyttö / Bruk / الإستعمال



Pulizia e manutenzione / Cleaning and care / Nettoyage et entretien / Reinigung und Wartung / Reiniging en onderhoud / Limpieza y mantenimiento / Limpeza e manutenção / Rengöring och underhåll / Чистка и техническое обслуживание / Rengøring og vedligeholdelse / Czyszczenie i konserwacja / Puhdistus ja hoito / Rengjøring og vedlikehold / التنظيف و الصيانة



Avvertenza di sicurezza / Safety instructions / Consignes de sécurité Sicherheitshinweise / Veiligheidswaarschuwingen / Advertencia de seguridad Advertências de segurança / Säkerhetsvarning / Предупреждение о безопасности / Sikkerhedsanvisninger / Ostrzeżenie dotyczące bezpieczeństwa / Turvallisuuteen liittyvät varoitukset / Sikkerhetsadvarsler / تحذير للسلامة



Informazione / Information / Information / Information / Informatie / Información / Informação / Information / Информация / Information / Informacja / Tietoa / Informasjon / معلومات



Suggerimento / Advice / Conseil / Empfehlungen / Aanbeveling / Sugerencia / Sugestões / Råd / Рекомендация / Forslag / Porada / Neuvo / Forslag / اقتراحات

Gentile Cliente, La ringraziamo vivamente per il Suo acquisto. I nostri prodotti sono unici perché uniscono una spiccata ricerca estetica alla progettazione tecnica innovativa. Essi sono coordinati con altri prodotti in gamma e possono costituire elementi d'arredo e di design. Augurandole di apprezzare appieno le funzionalità del Suo elettrodomestico, Le porgiamo i nostri più cordiali saluti.

Dear Customer, Thank you for purchasing one of our appliances. Our products are unique because they combine iconic style with innovative technical solutions. They match perfectly with other products in our range and work equally well as a standalone design objects in your kitchen. We hope you enjoy using your new appliance! Best regards.

Cher client, merci beaucoup pour votre achat. Nos produits sont uniques car ils combinent une forte recherche esthétique avec une conception technique innovante. Ils sont coordonnés avec d'autres produits de la gamme et peuvent constituer des éléments d'ameublement et de design. En espérant que vous pourrez apprécier pleinement votre nouvel appareil électroménager, nous vous adressons nos meilleures salutations.

Sehr geehrter Kunde, wir danken Ihnen herzlichst für den Kauf. Unsere Produkte sind einzigartig, da sich in ihnen eine gewissenhafte Designforschung und eine innovative technische Planung vereinen. Sie sind mit anderen Produkten des Sortiments kombinierbar und stellen ausgefallene Einrichtungs- und Designgegenstände dar. Wir hoffen, dass Sie Ihr neues Haushaltsgerät voll und ganz schätzen werden und verbleiben mit freundlichen Grüßen.

Beste klant, hartelijk dank voor uw aankoop. Onze producten zijn uniek omdat ze esthetiek combineren met innovatief technisch ontwerp. De producten zijn uitstekend te combineren andere producten van het assortiment en kunnen worden gebruikt als meubel- en designelementen. We hopen dat u volop van uw nieuwe huishoudelijke apparaat zult genieten. Met vriendelijke groet.

Estimado cliente, le damos las gracias por su compra. Nuestros productos son únicos porque combinan una notable búsqueda estética con un diseño técnico innovador. Se combinan con otros productos de la gama y se pueden utilizar como elementos de decoración y diseño. Le deseamos que pueda apreciar plenamente su nuevo electrodoméstico. Le enviamos nuestros saludos más cordiales.

Prezado cliente, Muito obrigado pela sua compra. Os nossos produtos são únicos porque combinam uma forte busca estética com um desenho técnico inovador. São coordenados com outros produtos da linha e podem constituir elementos de decoração e design. Esperando que possa desfrutar totalmente das funcionalidades do seu eletrodoméstico, enviamos-lhe os nossos melhores cumprimentos.

Bäste kund, vi vill tacka dig för ditt köp. Våra produkter är unika eftersom de kombinerar ett estetiskt nytänkande med innovativ teknik. Våra produkter passar med de andra i samma serie och kan användas som föremål inom heminredningen för att ge en särskild känsla av stil i ditt hem. Vi hoppas att du till fullo kommer att uppskatta funktionerna hos din hushållsmaskin. Med bästa hälsningar.

Уважаемый покупатель! Благодарим Вас за покупку. Наши изделия уникальны, поскольку они сочетают в себе великолепный дизайн и передовые технические решения. Кроме того, они комбинируются с другими изделиями из этой линейки и могут стать стильными элементами интерьера и дизайна. Надеемся, что Вы в полной мере оцените функциональные возможности Вашего бытового прибора. С наилучшими пожеланиями.

Kære Kunde, mange tak for dit køb. Vores produkter er unikke, da de forener æstetisk research og innovativt teknisk design. De passer perfekt sammen med de andre produkter i serien, og kan stå som et enkeltstående møbel af design. Vi håber, at du vil værdsætte din hårde hvidevares funktionalitet, og sender de bedste hilsner.

Szanowny Kliencie, Dziękujemy za Twój zakup. Nasze produkty są wyjątkowe, ponieważ łączą intensywne badania estetyczne z innowacyjnym projektem technicznym. Są one skoordynowane z innymi produktami z asortymentu i mogą stanowić elementy wyposażenia i wystroju. Mamy nadzieję, że będą Państwo mogli w pełni korzystać z funkcjonalności tego urządzenia. Serdecznie pozdrawiamy.

Arvoisa Asiakas, kiitämme sinua hankintasi johdosta. Tuotteemme ovat ainutlaatuisia, koska niissä yhdistyvät esteettisyys ja innovatiivinen tekninen suunnittelu. Ne sopivat yhteen muiden valikoimaan kuuluvien tuotteiden kanssa toimien samalla sisustus- ja design-tuotteina. Toivomme, että voit nauttia täysin siemauksin kodinkoneesi toiminnoista. Sydämellisin terveisin.

Kjære kunde. Vi takker for at dere valgte å kjøpe et av våre produkter. Våre produkter er unike fordi de forener søken etter estetikk med en nyskapende teknisk design. De koordineres med andre produkter i vårt sortiment og kan ha funksjon som både møbel- og designvare. Vi håper du får fullt utbytte av ditt husholdningsapparat, og sender deg våre beste hilsener.

تحتفظ جهة التصنيع بحقها في إجراء أية تغييرات تراها ضرورية لتحسين منتجاتها دون إخطار مسبق. لذاء تعتبر الرسوم التوضيحية والأوصاف الواردة في هذا الدليل غير ملزمة ولكنها إرشادية فقط.

SMEG S.p.A.

Model: AFC01

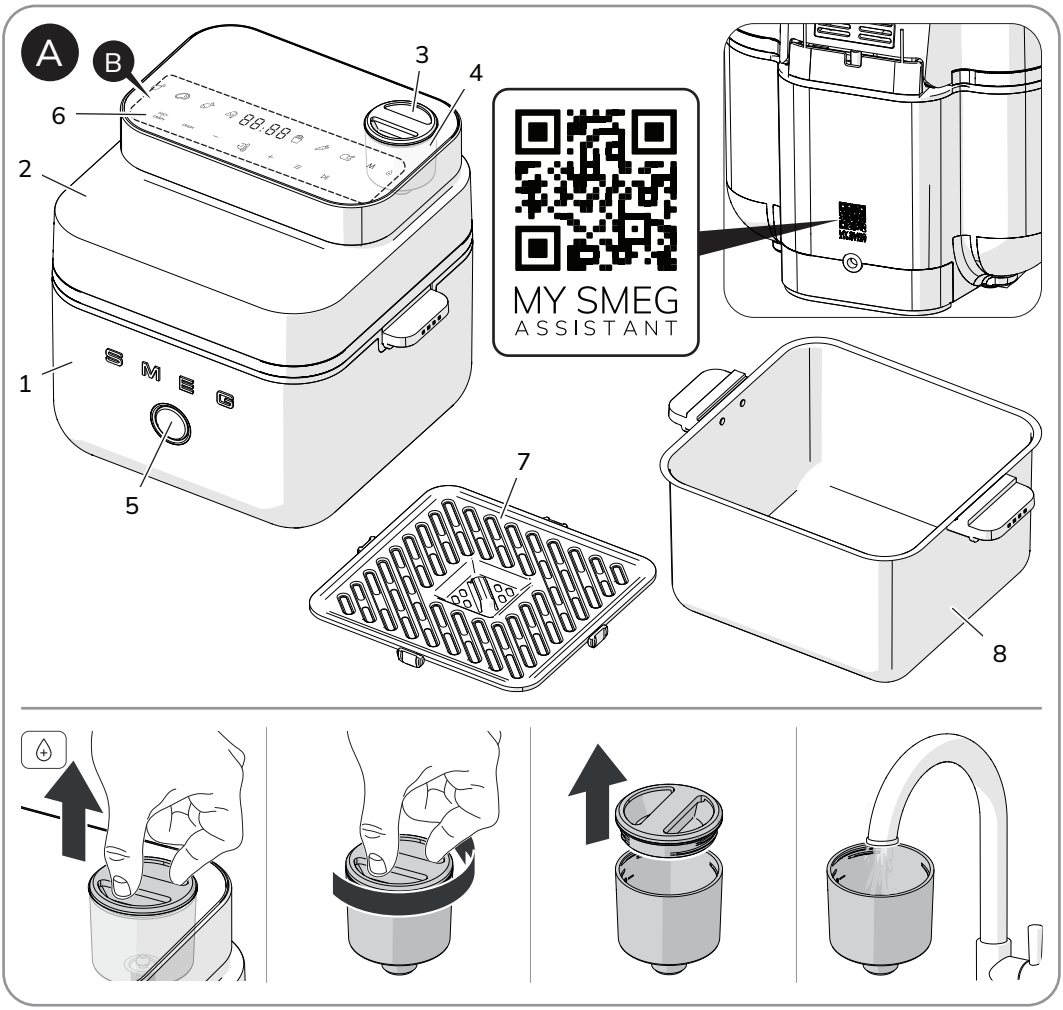
A
B
1
2
3
4
5
6
7
8
MY SMEG
ASSISTANT

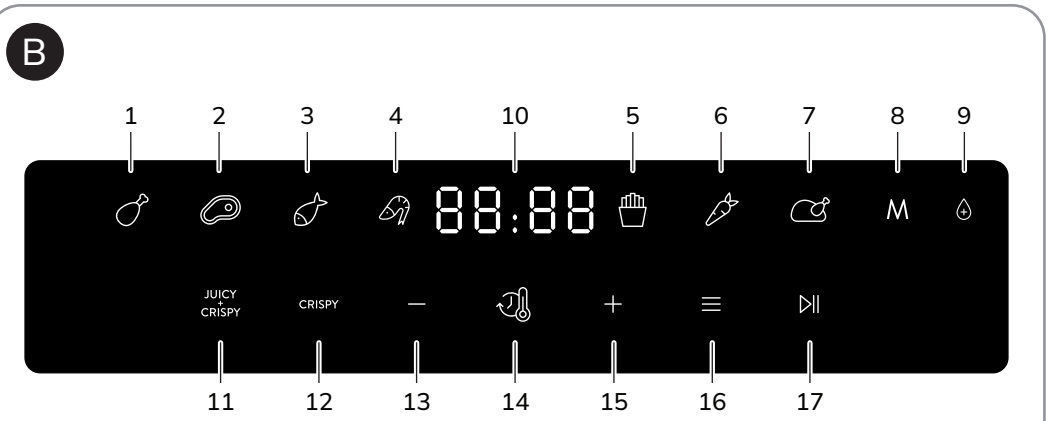
B
1
2
3
4
10
5
6
7
8
9
88:88
M
JUICY
CRISPY
CRISPY
11
12
13
14
15
16
17

1 Avertissements

Ce manuel d'utilisation fait partie intégrante de l'appareil. Conservez-le en parfait état et à portée de main de l'utilisateur pendant tout le cycle de vie de l'appareil.

1.1 Usage prévu

Le non-respect des avertissements de sécurité et le manque de lecture des instructions pour la friteuse à air peuvent entraîner une utilisation inappropriée de l'appareil et entraîner des blessures corporelles.

- N'utilisez pas l'appareil à des fins autres que celles pour lesquelles il a été conçu. Des utilisations non conformes pourraient causer des blessures.
- Cet appareil n'est pas conçu pour fonctionner avec des minuteurs externes ou des systèmes de commande à distance.
- Utilisez l'appareil à l'intérieur et à l'abri des intempéries.
- Cet appareil est destiné à la cuisson d'aliments dans des environnements domestiques et similaires tels que :
  - dans la zone de la cuisine pour le personnel de magasins, de bureaux et autres milieux professionnels ;
  - par la clientèle des hôtels, des motels et des résidences ;
  - dans les chambres d'hôtes et les gîtes ruraux ;
  - d'autres utilisations, comme dans les restaurants, les bars ou les cafétérias, sont inappropriées.

1.2 Avertissements généraux de sécurité

Suivez tous les consignes de sécurité pour une utilisation sûre de l'appareil :

- Cet appareil et ses parties accessibles deviennent très chauds durant l'utilisation. Tenez l'appareil hors de la portée des jeunes enfants. Ne touchez pas les éléments chauffants durant l'utilisation.
- Protégez vos mains avec des gants thermiques durant la manutention des aliments à l'intérieur de la cavité de cuisson.
- N'essayez jamais d'éteindre un incendie ou des flammes avec de l'eau : éteignez l'appareil et couvrez la flamme avec une couverture anti-incendie ou une autre couverture appropriée.
- Cet appareil peut être utilisé par des enfants de plus de 8 ans et des personnes ayant des capacités physiques, sensorielles ou mentales réduites, ou manquant d'expérience et de connaissances, sous la supervision et en recevant la formation d'adultes et de personnes responsables de leur sécurité.
- Les enfants ne doivent pas jouer avec l'appareil.
- Gardez les enfants de moins de 8 ans loin de l'appareil et du cordon d'alimentation, à moins qu'ils ne soient surveillés en permanence.
- Ne laissez pas les enfants de moins de 8 ans s'approcher de l'appareil durant son fonctionnement.
- Les opérations de nettoyage et d'entretien ne doivent jamais être effectuées par des enfants sans surveillance.
- Le processus de cuisson doit toujours être surveillé. Un processus de cuisson à court terme doit être continuellement surveillé.

- Ne laissez pas l'appareil sans surveillance durant la cuisson, car des graisses et des huiles, en surchauffant, pourraient s'enflammer.
- Faites attention.
- Ne versez pas d'eau directement sur la grille très chaude.
- Pendant la cuisson, le couvercle doit rester fermé.
- Après utilisation, laissez l'appareil refroidir. Ne touchez pas les surfaces intérieures de la friteuse et les éléments chauffants. Risque de brûlures !
- Mettez l'appareil hors tension après l'utilisation.
- N'utilisez ni ne conservez de matériaux inflammables à proximité de l'appareil.
- N'utilisez pas de vaporisateurs à proximité de cet appareil lorsqu'il est en fonction.
- Ne modifiez pas cet appareil pour ne pas annuler la garantie.
- Du personnel qualifié doit effectuer l'installation et les interventions d'assistance dans le respect des normes en vigueur.
- N'essayez jamais de réparer l'appareil sans l'intervention d'un technicien qualifié.
- Insérez la prise dans une prise de courant conforme et équipée d'une mise à la terre.
- Ne retirez pas la mise à la terre.
- Ne tirez jamais le câble pour débrancher la prise.
- Les travaux de nettoyage ou d'entretien ne peuvent être effectués par des enfants âgés d'au moins 8 ans que sous la surveillance d'un adulte.

1.3 Avertissements pour cet appareil

- N'utilisez pas de détergents abrasifs agressifs ou corrosifs sur les parties en verre (ex. produits en poudre, détachants et éponges métalliques), de matériaux rugueux ou de racloirs métalliques tranchants, car ils peuvent rayer la surface, provoquant l'éclatement du verre. Utilisez éventuellement des outils en bois ou en plastique.
- Ne vous asseyez pas sur l'appareil.
- N'utilisez pas de produits en spray à proximité de l'appareil.
- N'obstruez pas les ouvertures, les fentes d'aération et d'évacuation de la chaleur.
- Danger d'incendie : Ne laissez aucun objet à l'intérieur de l'appareil.
- N'utilisez jamais l'appareil en guise de chauffage ambiant.
- N'utilisez pas de vaisselle ni de récipients en plastique pas adaptés à la cuisson des aliments.
- N'introduisez pas de boîtes ou de récipients fermés à l'intérieur de la cavité de cuisson.
- N'exercez pas de pressions excessives sur le couvercle.
- Ne vous appuyez pas et ne vous asseyez pas sur le couvercle.
- N'installez pas / n'utilisez pas l'appareil en plein air.
- Ne placez pas l'appareil sur des surfaces chaudes ou à proximité de cuisinières à gaz ou électriques allumées.
- N'immergez pas l'appareil, le câble d'alimentation, la prise ou la base dans l'eau ou un autre liquide.
- Ne versez pas de liquides sur la prise électrique et sur la base d'alimentation.
- N'utilisez pas un adaptateur.
- N'utilisez pas une rallonge.

- Pour éviter tout danger, si le câble d'alimentation électrique est abîmé, contactez immédiatement le service d'assistance technique qui se chargera de le remplacer.
- Avant toute intervention sur l'appareil, désactivez l'alimentation électrique générale.
- Permettez le débranchement de l'appareil après l'installation, au moyen d'une prise accessible.
- Cet appareil peut être utilisé jusqu'à une altitude de 4 000 mètres au-dessus du niveau de la mer.



Surface chaude

Les températures des surfaces accessibles peuvent être élevées pendant le fonctionnement de l'appareil.

Informations sur la consommation d'énergie en mode éteint/veille

Les données techniques sur la consommation en mode éteint/veille de l'appareil peuvent être consultées sur le site « www.smeg.com » à la page consacrée au produit en question.

1.4 Branchement de l'appareil

Assurez-vous que la tension et la fréquence du réseau électrique correspondent à celles indiquées sur la plaque signalétique sur le fond de l'appareil.

En cas d'incompatibilité entre la prise et la fiche de l'appareil, contactez le service d'assistance technique pour leur remplacement.

- Les enfants ne doivent pas jouer avec l'appareil.
- Gardez l'appareil et son cordon hors de portée des enfants.
- Débranchez toujours l'appareil de la prise électrique s'il est laissé sans surveillance et avant le montage, le démontage ou le nettoyage.

1.5 Responsabilités du fabricant

Le fabricant décline toute responsabilité en cas de dommages subis par les personnes et les biens, causés par :

- l'utilisation de l'appareil différente de celle prévue ;
- la lecture omise du manuel d'utilisation ;
- l'altération même d'une seule pièce de l'appareil ;
- l'utilisation de pièces détachées non originales ;
- la non observation des avertissements de sécurité.



Conservez soigneusement ces instructions. Si l'appareil est transmis à d'autres personnes, remettez-leur également ce mode d'emploi.

Ces instructions peuvent être téléchargées sur le site Web Smeg « www.smeg.com ».

1.6 Élimination

Les appareils électriques ne doivent pas être jetés avec les ordures ménagères.



Les appareils portant ce symbole sont soumis à la Directive européenne 2012/19/UE.

- Tous les appareils électriques et électroniques mis au rebut doivent être éliminés séparément des ordures ménagères, en les apportant dans les centres prévus à cet effet par le pays. En éliminant correctement l'appareil mis au rebut, on évitera des dommages à l'environnement et des risques pour la santé des personnes. Pour toute information concernant l'élimination du produit mis au rebut, veuillez contacter l'administration municipale, le service d'élimination des déchets ou le magasin où vous avez acheté l'appareil.

2 Description de l'appareil (Fig. A)

1) Corps
2) Couvercle
3) Bouchon du récipient
4) Récipient d'eau
5) Bouton d'ouverture
6) Panneau de commande
7) Grille
8) Panier amovible

2.1 Avant la première utilisation

Risque de brûlures

Température élevée de l'appareil

- Le non respect de ces avertissements peut entraîner un incendie, des brûlures ou des ébouillantements.

- Éliminez les éventuels films de protection à l'extérieur et à l'intérieur de l'appareil y compris les accessoires.
- Enlevez les éventuelles étiquettes (à l'exception de la plaque contenant les données techniques).
- Enlevez et lavez tout (voir chapitre « 4 Nettoyage et entretien »).
- Les éventuels résidus de viscose sur certains composants (p. ex. les poignées) sont normaux lors du déballage et s'éliminent facilement à l'aide d'un chiffon humide.

Avant utilisation, vérifier que tous les composants sont intacts.

2.2 Description des pièces

Récipient d'eau (4)

Récipient d'eau utilisé dans la fonction JUICY+CRISPY.

Bouton d'ouverture (5)

Bouton d'ouverture du couvercle.

Panneau de commande (6)

Il permet de démarrer la cuisson et d'en définir le mode, les fonctions et les paramètres.

Grille (7)

Grille, insérée à l'intérieur du panier (8), utilisée comme plan d'appui des aliments.

Panier amovible (8)

Panier équipé de deux poignées pour une extraction facile et sans contact direct avec les surfaces chaudes.

Les accessoires susceptibles d'entrer au contact des aliments sont fabriqués avec des matériaux conformes aux lois en vigueur.

2.3 Description de l'afficheur produit (Fig. B)

	Icône	Sens
1		Ailes / cuisses de poulet
2		Viande (côtelettes, steaks)
3		Poisson (entier, filet)
4		Crevettes
5		Frites
6		Légumes
7		Poulet rôti
8	M	Mode manuel
9		Récipient à remplir
10	88:88	Affiche le temps et/ou la température

	Bouton	Action
11	JUICY + CRISPY	Active la fonction JUICY+CRISPY
12	CRISPY	Active la fonction CRISPY
13	—	Diminue la valeur du temps et/ou de la température
14		Permet de passer du réglage de la température à celui du temps de cuisson (et vice versa)
15	+	Augmente la valeur du temps et/ou de la température
16	☰	Parcourir les préréglages
17	⏯	Démarrer la cuisson / Arrêt / Pause

3 Utilisation

3.1 Première utilisation

- Placez l'appareil sur une surface stable, horizontale et plane.
- Ne placez pas l'appareil électroménager sur des surfaces non résistantes à la chaleur.
- Placez la grille dans le panier.
- Ne remplissez pas le panier avec de l'huile ou d'autres liquides.
- Ne placez rien au-dessus de la friteuse car cela pourrait obstruer le flux d'air et compromettre le résultat de la friture à air chaud.

Nettoyez la grille avant la première utilisation pour éliminer les éventuels résidus de fabrication.

Ne touchez pas le panier pendant ou juste après l'utilisation, car il devient très chaud.

Pendant la cuisson, il est recommandé d'utiliser la grille fournie insérée dans le panier intérieur.

3.2 Allumage

Accès à chaque utilisation

À chaque allumage, tous les boutons et icônes du panneau de commande s'allument tandis que l'icône M clignote pour indiquer que le mode de cuisson est défini sur Manuel (mode par défaut).

L'appareil dispose en effet de deux modes de cuisson :

- Manuel (voir paragraphe « 3.4 Mode manuel »).
- Préréglé (voir paragraphe « 3.5 Mode prédéfini »).

Ne faites pas marcher le produit sans aliments : l'utilisation à vide peut compromettre son bon fonctionnement.

Pendant la cuisson, la lumière interne de la fenêtre de cuisson s'allume et s'éteint automatiquement. Ce comportement est tout à fait normal et conforme à une utilisation correcte du produit.

3.3 Fonctions JUICY+CRISPY et CRISPY

L'appareil est équipé de deux fonctions de cuisson alternatives :

- JUICY+CRISPY : maintient les aliments tendres et juteux à l'intérieur et croustillants à l'extérieur, idéal pour les viandes et les préparations qui nécessitent une consistance tendre.
- CRISPY : améliore le croustillant, parfait pour les frites, les collations et les plats qui doivent être dorés et parfumés.

Les deux fonctions ne peuvent pas être activées simultanément.

La fonction JUICY+CRISPY n'est pas disponible pour tous les préréglages : dans ce cas, il est possible d'utiliser uniquement la fonction CRISPY.

Si le préréglage sélectionné prend en charge les deux fonctions, les boutons JUICY+CRISPY et CRISPY seront visibles.

Pour choisir la fonction souhaitée, appuyez sur le bouton souhaité qui clignotera jusqu'à ce que la cuisson démarre.

Fonction JUICY+CRISPY

La fonction JUICY+CRISPY, prélève automatiquement l'eau du récipient dédié (**4 - Fig. A**) et la diffuse sous forme de micro-gouttes à l'intérieur de la chambre de cuisson.

Ce processus limite la dessiccation des aliments et permet d'obtenir des plats plus tendres à l'intérieur et croustillants à l'extérieur.

Lorsque la fonction JUICY+CRISPY est sélectionnée, l'icône ⍾ s'allume pour rappeler à l'utilisateur de remplir le récipient. Retirer le récipient de son logement, dévisser le bouchon et le remplir d'eau jusqu'au niveau maximum indiqué. Refermer le bouchon et réinsérer le récipient dans le siège prévu à cet effet.

Dans la fonction JUICY+CRISPY, la température et le temps de cuisson ne sont pas réglables.

Pendant la cuisson, lorsque la fonction JUICY+CRISPY est activée, il est possible qu'une légère fuite de vapeur ait lieu par le haut du couvercle. Lié à la ventilation ordinaire du produit, ce phénomène est tout à fait normal.

Fonction CRISPY

La fonction CRISPY permet une dorure homogène sans utilisation d'huile en excès, pour une surface croustillante et dorée.

La fonction CRISPY est disponible à la fois en mode manuel et en mode prédéfini (sur tous les préréglages).
Dans cette fonction, la température et le temps de cuisson sont réglables.

3.4 Mode manuel

Le mode manuel est le mode prédéfini à chaque allumage de la friteuse.

Dans ce mode, seule la fonction CRISPY est disponible.

Paramètres par défaut

	JUICY + CRISPY	CRISPY
M	-	10 min. - 200°C

Pour démarrer la cuisson, voir le paragraphe « 3.9 Démarrage de cuisson ».

3.5 Mode prédéfini

Le mode prédéfini permet de sélectionner parmi les paramètres prédéfinis (préréglages) en fonction de l'aliment à cuire.

Paramètres par défaut

- Les températures et les temps de cuisson suggérés sont fournis à titre de règle générale pour des ingrédients frais. L'épaisseur, la quantité et l'humidité des aliments peuvent influencer le résultat. Réglez le temps de cuisson et la température selon vos besoins.
- Si vous faites cuire de grandes quantités d'aliments, n'oubliez pas de mélanger plusieurs fois afin d'obtenir un résultat de cuisson uniforme.

	Ingrédients	Quantité min. - max. suggérée	Fonction	(min.)	°C	Remarques
	Ailettes de poulet, 125 g chacune	1-10 pièces	JUICY + CRISPY	35	200	Pour des résultats optimaux, positionnez d'abord le côté avec la peau en contact avec la grille et tournez à mi-cuisson.
	Cuisses de poulet, 300 g chacune	1-9 pièces				
	Hauts de cuisses de poulet, 190 g chacun	1-8 pièces	CRISPY	30		
	Blanc de poulet entier, 850 g entier	moitié - un blanc entier				
	Contre-filet de bœuf, 250 g par tranche	2-4 tranches	JUICY + CRISPY	25	200	Paramètres indiqués pour obtenir un résultat de cuisson bien cuit de la viande.
	Côtelette de porc, 180 g chacune, au moins 2 cm d'épaisseur	2-5 pièces				
	Saucisse de porc, 150 g chacune	2-8 pièces	CRISPY	30		
	Travers de porc, 115 g chacun	4-12 pièces				

Utilisation

	Ingrédients	Quantité min. - max. suggérée	Fonction	(min.)	°C	Remarques
	Pavé, 200 g chacun	1 min. - 4 max.	JUICY + CRISPY	15	180	-
	Filet, 150 g chacun	1 min. - 4 max.				
	Entier, 450 g	1 filet	CRISPY	20		
	-	100-600 g	JUICY + CRISPY	10	180	-
			CRISPY	15		
	-	250-600 g	CRISPY	27	180	Si le poids est chargé au maximum, secouez ou mélangez plusieurs fois pendant la cuisson pour un résultat optimal.
	-	250-600 g	CRISPY	20	180	Les paramètres peuvent nécessiter des adaptations en fonction du type de légume.
	-	1 kg	CRISPY	45	200	-

FR

3.6 Navigation entre les préréglages

Pour naviguer entre les préréglages, appuyez à plusieurs reprises sur le bouton ☰ jusqu'à ce qu'il atteigne le préréglage souhaité, qui clignotera une fois sélectionné.

3.7 Modification du temps et de la température de cuisson

Pour passer du temps à la température, et vice versa, appuyez sur le bouton .

Diminution Temps / Température

Pour diminuer le temps ou la température, appuyez sur l'icône — .

Augmentation Temps / Température

Pour augmenter le temps ou la température, appuyez sur l'icône + .

3.8 Mode veille

Le produit passe en mode veille après 2 minutes d'inactivité.

L'afficheur indique le bouton ▷|| avec une lumière fixe.

Si vous appuyez sur le bouton ▷|| , l'afficheur revient en mode manuel (paragraphe « 3.4 Mode manuel »).

3.9 Démarrage de cuisson

Pour démarrer la cuisson, appuyez sur le bouton ▷|| .

Pendant la cuisson des seuls programmes prédéfinis, une fois la moitié du temps total écoulée, un signal est émis pour rappeler à l'utilisateur de retourner les aliments à l'intérieur du panier.

Le signalement n'est pas disponible si le minuteur défini est inférieur à 3 minutes.

Au terme du compte à rebours, la friteuse s'éteint automatiquement.

Attention

Pendant le fonctionnement, les surfaces extérieures et le bouton d'ouverture peuvent chauffer. En cas d'utilisation continue de plus d'une heure ou de plusieurs cycles de cuisson consécutifs, il est recommandé de laisser l'appareil refroidir avant de lancer un nouveau cycle de cuisson.

3.10 Pause de cuisson

Pendant la cuisson, il est possible de mettre en pause, en appuyant sur le bouton ▷|| .

3.11 Interruption de cuisson

Appuyez longuement sur le bouton ▷|| pour arrêter la cuisson en cours. L'afficheur revient à la navigation entre les préréglages (paragraphe « 3.6 Navigation entre les préréglages »).

3.12 Modification des paramètres

Unité de mesure

Pour passer au paramètre de modification de l'unité de mesure, de °C (UE) à °F (US) et vice versa, appuyez simultanément sur les icônes et + .

L'afficheur montre UNIT.

Après 3 secondes, l'écran indique l'option actuelle (UE/US).

Pour modifier l'unité de mesure, appuyez sur — ou + .

Confirmez l'unité en appuyant sur le bouton .

La friteuse à air revient à l'écran de navigation du menu.

Audio

Pour passer au paramètre de modification de l'unité de son, de ON à OFF et vice versa, appuyez simultanément sur les icônes et — .

L'afficheur montre SND.

Après 3 secondes, l'écran indique l'option actuelle (ON/OFF).

Pour modifier l'unité du son, appuyez sur — ou + .

Confirmez l'unité en appuyant sur le bouton .

La friteuse à air revient à l'écran de navigation du menu.

3.13 Cuisson avec départ différé

Pour programmer une cuisson avec départ différé :

1) Appuyez longuement sur l'icône .

L'afficheur indique le minuteur de départ différé par défaut (5 minutes).

2) Définissez le minuteur (intervalle disponible entre 5 minutes et 24 heures).

Pour définir le temps :

- appuyez sur — ou + pour augmenter ou diminuer le minuteur de 10 minutes.
- appuyez longuement sur — ou + pour augmenter ou diminuer le minuteur de 30 minutes.

3) Appuyez sur l'icône de démarrage ▷|| .

Le compte à rebours est lancé et l'afficheur indique l minuteur avec 50 % de luminosité.

Pour annuler le minuteur, appuyez longuement sur l'icône de démarrage ▷|| et l'afficheur revient à la navigation entre les préréglages (paragraphe « 3.6 Navigation entre les préréglages »).

Si l'utilisateur appuie sur le bouton d'ouverture du produit (5 - Fig. A) pendant la cuisson avec départ différé, le minuteur est mis en pause jusqu'à ce que l'utilisateur ferme le couvercle de la friteuse à air. Pendant l'état de pause, la zone des chiffres indique « --:-- » avec 50 % de luminosité.

FR

4 Nettoyage et entretien

Le manuel d'instructions contient des instructions appropriées pour le nettoyage, l'entretien et les opérations recommandées par le fabricant au client. Toute autre intervention doit être effectuée par un représentant d'un service autorisé.

Avant d'effectuer l'opération de nettoyage, débranchez TOUJOURS la prise de la prise de courant et laissez l'appareil refroidir.



Attention

- N'utilisez pas de jets de vapeur pour nettoyer l'appareil.
- N'utilisez pas de produits de nettoyage à base de chlore, d'ammoniaque, d'eau de Javel ou d'alcool sur les parties en acier ou à finition métallique (ex. anodisée, nickelée ou chromée).
- N'utilisez pas de détergents abrasifs ou corrosifs.
- N'utilisez pas de matériaux rêches, abrasifs, ou de racloirs métalliques tranchants.

Nettoyage ordinaire quotidien

Pour une bonne conservation des surfaces, nettoyez-les régulièrement après chaque utilisation, après les avoir laissées refroidir.

Taches d'aliments ou résidus

Après chaque utilisation, nettoyez la grille et le panier à temps pour éviter d'endommager le revêtement à cause de l'érosion des résidus alimentaires et de la graisse.

Évitez de laisser sécher des résidus d'aliments à l'intérieur du panier car ils peuvent abîmer l'émail à l'intérieur de l'appareil.

Évitez absolument d'utiliser des éponges en acier et des racloirs tranchants susceptibles d'endommager les surfaces.

Utilisez les produits normalement préconisés, non abrasifs, en vous servant éventuellement d'ustensiles en bois ou en plastique. Rincez soigneusement et séchez avec un chiffon doux ou en microfibre.

Nettoyage des accessoires

- Nettoyage du panier et de la grille

Lavez le panier et la grille au lave-vaisselle ou dans de l'eau chaude savonneuse avec une éponge douce ou un chiffon en plastique doux. Rincez et séchez complètement.

- Nettoyage de la friteuse

Versez le produit sur un chiffon humide et passez-le sur la surface de la friteuse, rincez soigneusement et essuyez avec un chiffon doux ou en microfibre.

Ne lavez pas la friteuse au lave-vaisselle.

- Nettoyage de la fenêtre de cuisson

Il est conseillé de maintenir la fenêtre toujours propre. Utilisez du papier absorbant de cuisine. En cas de saleté résistante, lavez avec une éponge humide et un détergent normal.

- Nettoyage du récipient

Laver le récipient à la main avec de l'eau savonneuse au moyen d'une éponge douce. Rincer et sécher.

- Nettoyage du grillage métallique de protection

Le grillage métallique de protection n'est pas amovible. Le nettoyer soigneusement à l'aide d'un chiffon doux légèrement humidifié.

Que faire si...

Problème	Cause	Solution
La friteuse à air ne s'allume pas.	La fiche n'est pas correctement branchée sur la prise de courant.	Assurez-vous que la fiche est correctement branchée sur la prise de courant.
	Le câble est défectueux.	Contactez le service d'assistance technique de la zone.
	Absence de courant électrique.	Assurez-vous que le courant fonctionne normalement. Si le problème ne se résout pas, contactez un électricien qualifié.
L'afficheur ne s'allume pas.	La fiche n'est pas correctement branchée sur la prise de courant.	Assurez-vous que la fiche est correctement branchée sur la prise de courant.
	Panne possible de la carte électronique.	Contactez le service d'assistance technique de la zone.
L'afficheur ne répond pas aux commandes tactiles.	Le produit pourrait être en mode veille après 2 minutes d'inactivité.	Appuyez sur le bouton ⏯ pour réactiver l'afficheur et revenir en mode manuel.
Les plats préparés avec la friteuse à air ne sont pas cuits.	La température est trop basse pour le plat.	Essayez d'augmenter la température pour un meilleur résultat. Pour augmenter la température, voir le paragraphe « 3.7 Modification du temps et de la température de cuisson ».
	Le minuteur défini est trop court.	Essayez d'augmenter le minuteur pour un meilleur résultat. Pour augmenter le minuteur, voir le paragraphe « 3.7 Modification du temps et de la température de cuisson ».
	La quantité d'aliments dans le panier est excessive.	

Que faire si...

Problème	Cause	Solution
Durant le fonctionnement, une odeur de brûlé se dégage.	À la première utilisation, il peut arriver que vous sentiez une odeur de brûlé.	Assurez-vous d'avoir suivi les instructions de première utilisation de l'appareil (voir paragraphe « 3.1 Première utilisation »).
	Éventuels résidus alimentaires restant à l'intérieur de l'appareil.	Assurez-vous de suivre correctement les instructions de nettoyage et d'entretien de l'appareil (voir paragraphe « 4 Nettoyage et entretien »).
La fonction JUICY+CRISPY ne s'active pas.	Le préréglage sélectionné n'a pas la possibilité de configurer la fonction JUICY+CRISPY.	Assurez-vous d'avoir défini un préréglage qui a la possibilité de définir la fonction JUICY+CRISPY (voir paragraphe « 3.5 Mode prédéfini »).
Les boutons — et + ne modifient pas le temps et la température dans la fonction JUICY+CRISPY.	Dans la fonction JUICY+CRISPY, le temps et la température ne sont pas réglables.	Sélectionnez la fonction CRISPY pour pouvoir régler le temps et la température.
Il n'est pas possible de définir un minuteur supérieur à 1 heure.	La température sélectionnée est supérieure à 80°C, donc le minuteur maximal est limité à 1 heure.	Réduisez la température à 80°C ou moins pour pouvoir définir un temps supérieur à 1 heure.
L'afficheur indique l'un des codes d'erreur suivants : E1, E2, C4	-	Contactez le service d'assistance technique local.
L'afficheur indique C4	Panier intérieur non détecté.	Replacez le panier intérieur. Si l'absence dépasse 10 minutes, l'appareil se met en veille et éteint l'afficheur.

Il costruttore si riserva di apportare senza preavviso tutte le modifiche che riterrà utili al miglioramento dei propri prodotti. Le illustrazioni e le descrizioni contenute in questo manuale non sono quindi impegnative ed hanno solo valore indicativo.

The manufacturer reserves the right to make any changes deemed necessary for the improvement of its products without prior notice. The illustrations and descriptions contained in this manual are therefore not binding and are merely indicative.

Le fabricant se réserve la faculté d'apporter, sans préavis, toutes les modifications qu'il jugera utiles pour l'amélioration de ses produits. Les illustrations et les descriptions figurant dans ce manuel ne sont pas contraignantes et n'ont qu'une valeur indicative.

Der Hersteller behält sich vor, ohne vorherige Benachrichtigung alle Änderungen vorzunehmen, die er zur Verbesserung seiner Produkte für nützlich erachtet. Die in diesem Handbuch enthaltenen Illustrationen und Beschreibungen sind daher unverbindlich und dienen nur zur Veranschaulichung.

De fabrikant behoudt zich het recht voor zonder waarschuwing alle wijzigingen aan te brengen die hij nodig acht om zijn producten te verbeteren. De afbeeldingen en de beschrijvingen die aanwezig zijn in deze handleiding zijn niet bindend, en hebben enkel een aanduidende waarde.

El fabricante se reserva el derecho a aportar sin aviso previo todas las modificaciones que considere útiles para la mejora de sus propios productos. Las ilustraciones y las descripciones contenidas en este manual no son vinculantes y tienen solo valor indicativo.

O fabricante reserva-se o direito de efetuar, sem aviso prévio, qualquer modificação que vise o melhoramento dos respetivos produtos. As ilustrações e descrições contidas neste manual não são, por isso, vinculativas e possuem apenas valor indicativo.

Tillverkaren förbehåller sig rätten att genomföra alla de ändringar som anses nödvändiga för att förbättra de egna produkterna utan att meddela detta i förväg. De illustrationer och beskrivningar som finns i aktuell manual är därmed inte bindande utan endast indikativa.

Для улучшения выпускаемой продукции изготовитель оставляет за собой право вносить без предварительного предупреждения любые изменения, которые он сочтет целесообразными. Рисунки и описания, содержащиеся в данном руководстве, не являются обязывающими и носят ознакомительный характер.

Fabrikanten forbeholder sig retten til, uden varsel, at udføre alle de ændringer, der vurderes nyttige for at forbedre egne produkter. Tegningerne og beskrivelserne i denne manual er derfor kun vejledende og ikke bindende.

Producent zastrzega sobie prawo do nanoszenia, bez uprzedniego powiadomienia, wszelkich zmian, które uzna za stosowne w celu ulepszania swoich produktów. Rysunki i opisy zawarte w niniejszej instrukcji nie są zobowiązujące i mają jedynie charakter orientacyjny.

Valmistaja pidättää itsellään oikeuden tehdä ohjeisiin mielestään tarpeellisia muutoksia ilman ennakkoilmoitusta. Tässä oppaassa olevat kuvat ja piirrokset eivät näin ollen ole sitovia, vaan ne annetaan vain viitteellisessä mielessä.

Produsenten forbeholder seg rett til å foreta endringer på sine produkter grunnet tekniske fremskritt, uten forutgående varsel. Illustrasjonene og beskrivelsene i denne bruksanvisningen er derfor ikke bindende og skal kun betraktes som retningsgivende.

عميلنا العزيز، شكرًا لك على شراء أحد أجهزتنا. تعد منتجاتنا فريدة لأنها تجمع بين الأسلوب المميز والحلول التقنية المبتكرة. وهي تتناسب تمامًا مع المنتجات الأخرى في مجموعتنا وتعمل بنفس القدر كتصميمات قائمة بذاتها في مطبخك. نأمل أن تستمتع باستخدام هذا الجهاز الجديد! وتفضلوا بقبول وافر الاحترام والتقدير.